www.severin.com

SEVERIN

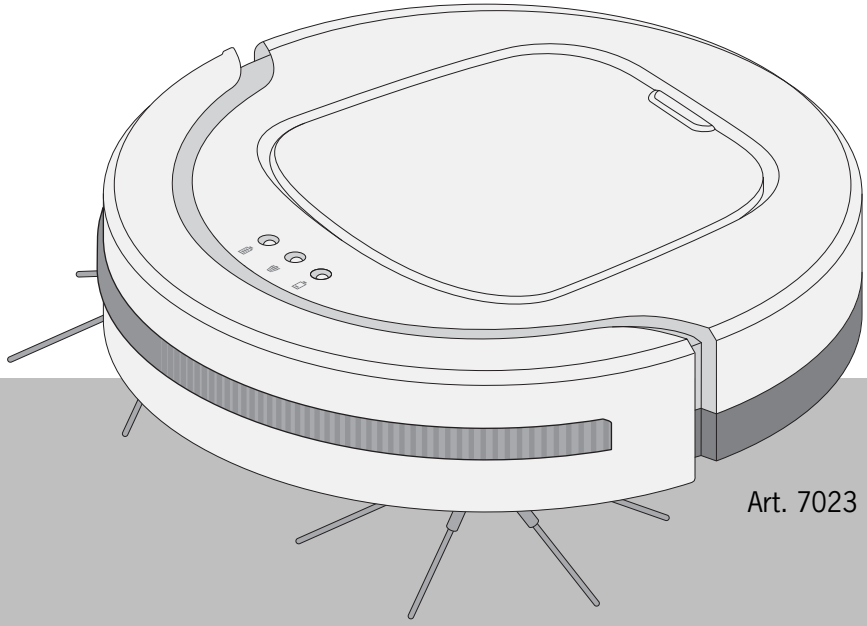

Art. 7023

DE	Saugroboter • Gebrauchsanleitung	**3**
GB	Robotic vacuum • Instruction manual	**20**
PL	Robot odkurzający • Instrukcja obsługi	**37**
HR	Robot za usisavanje • Upute za uporabu	**54**
IT	Robot aspirapolvere • Istruzioni per l'uso	**71**
ES	Robot aspirador • Manual de instrucciones	**88**
FR	Aspirateur robot • Mode d'emploi	**105**
NL	Zuigrobot • Bedieningshandleiding	**122**
DK	Robotstøvsuger • Brugsanvisning	**139**
SE	Sugrobot • Bruksanvisning	**156**

Liebe Kundin, lieber Kunde,

wir wünschen Ihnen mit dem Qualitätsprodukt aus dem Hause SEVERIN viel Freude und bedanken uns für Ihr Vertrauen.

Die Marke SEVERIN steht seit über 120 Jahren für Beständigkeit, deutsche Qualität und Entwicklungskraft. Jedes Gerät wurde mit Sorgfalt hergestellt und geprüft.

Mit der sprichwörtlichen Sauerländer Gründlichkeit, Genauigkeit und Ehrlichkeit überzeugt das Familienunternehmen aus Sundern seit der Gründung 1892 mit innovativen Produkten Kunden in aller Welt.

In den acht Produktgruppen Kaffee, Frühstück, Küche, Grillen, Haushalt, Floorcare, Personal Care und Kühlen & Gefrieren bietet SEVERIN mit über 250 Produkten ein umfassendes Elektrokleingeräte-Sortiment. Für jeden Anlass das richtige Produkt!

Lernen Sie die SEVERIN-Produktvielfalt kennen und besuchen Sie uns unter
www.severin.com.

Ihre Geschäftsleitung und Mitarbeiter
der SEVERIN Elektrogeräte GmbH

Zu dieser Gebrauchsanleitung

Diese Gebrauchsanleitung enthält wichtige Tipps für Ihre Sicherheit sowie zum Gebrauch des Geräts. Bei Nichtbeachtung der Gebrauchsanleitung kann es zu Verletzungen von Personen oder Schäden am Gerät kommen. Die Gebrauchsanleitung gut aufbewahren. Bei Weitergabe des Geräts an Dritte die Gebrauchsanleitung mitgeben.

Gebrauchsanleitung vor dem ersten Gebrauch vollständig durchlesen.

Inhaltsverzeichnis

Vielen Dank 3
Sicherheitshinweise 4
Auspacken 8
Akku aufladen 9
Gerät an Untergrund anpassen 10
Raum reinigen 11
Staubbehälter leeren 12
Gerät reinigen 14
Probleme beheben 15
Zubehör 18
Entsorgung 19

Sicherheit bestimmter Personengruppen

– Das Gerät kann von Kindern ab 8 Jahren und älter sowie von Personen mit reduzierten physischen, sensorischen oder mentalen Fähigkeiten oder Mangel an Erfahrung und/oder Wissen benutzt werden, wenn sie beaufsichtigt werden oder bezüglich des sicheren Gebrauchs des Gerätes unterwiesen wurden und die daraus resultierenden Gefahren verstanden haben.
– Kinder dürfen nicht mit dem Gerät spielen oder sich auf das Gerät stellen oder setzen. Reinigung und Benutzer-Wartung dürfen nicht durch Kinder ohne Beaufsichtigung durchgeführt werden.
– Kinder jünger als 8 Jahre von Gerät und Stromkabel fernhalten.
– Verpackungsmaterialien außerhalb der Reichweite von Kindern aufbewahren und entsorgen. Anderenfalls besteht Erstickungsgefahr.

Gerät sicher anschließen

Das Gerät wird mit elektrischem Strom aufgeladen, dabei besteht grundsätzlich die Gefahr eines elektrischen Schlags. Achten Sie daher besonders auf Folgendes:

– Netzteil nur an Steckdosen anschließen, die den Angaben auf dem Typenschild des Netzteils entsprechen.
– Gerät und Netzteil vor dem Benutzen auf eventuelle Beschädigungen kontrollieren. Niemals ein defektes Gerät oder ein Gerät mit defektem Netzteil betreiben.
– Niemals versuchen, das Gerät oder sein Netzteil eigenständig zu reparieren. Um Gefährdungen zu vermeiden, dürfen Reparaturen an Gerät und Netzteil nur durch unseren Kundendienst durchgeführt werden. Ein defektes Gerät oder Netzteil zur Reparatur an einen Fachhändler oder den SEVERIN-Kundendienst geben.

- Gerät oder Netzteil nicht in Wasser oder andere Flüssigkeiten tauchen. Gerät und Netzteil von Regen und Nässe fernhalten. Gerät nicht im Freien oder in Räumen mit hoher Luftfeuchtigkeit betreiben.
- Netzteil nicht mit nassen Händen anfassen. Beim Herausziehen des Netzteils aus der Steckdose immer direkt am Netzteil ziehen.
- Darauf achten, dass das Netzteilkabel nicht geknickt, eingeklemmt oder überfahren wird oder mit Hitzequellen, Feuchtigkeit oder scharfen Kanten in Berührung kommt. Darauf achten, dass das Netzteilkabel nicht zur Stolperfalle wird.
- Vor dem Reinigen oder Warten des Geräts sowie vor dem Zubehörwechsel Gerät ausschalten und sicherstellen, dass das Netzteil nicht angeschlossen ist.

Sicherheit beim Umgang mit Akkus

Bei falschem Umgang mit Akkus besteht Verletzungs- und Explosionsgefahr.

- Sollte es erforderlich sein, den Akku auszutauschen, einen Fachhändler oder den SEVERIN Kundendienst kontaktieren. Akku niemals selbst ersetzen. Akku niemals durch andere Akkus oder Batterien ersetzen.
- Vor dem Ausbauen des Akkus, sicherstellen, dass das Netzteil aus der Steckdose gezogen ist.
- Akkus niemals auseinandernehmen, hohen Temperaturen aussetzen oder ins Feuer werfen.
- Akkus nicht direktem Sonnenlicht aussetzen.
  - Bei einer Lagerdauer von bis zu 3 Monate folgende Temperaturen einhalten: -20 — +45 °C.
  - Bei einer Lagerdauer von über 1 Jahr folgende Temperaturen einhalten: -20 — +20 °C.

– Akkus niemals kurzschließen, d. h. nicht beide Pole zur gleichen Zeit berühren, insbesondere nicht mit elektrisch leitenden Gegenständen. Akkus so lagern, dass sie auch bei der Lagerung nicht durch andere Akkus oder Metallgegenstände kurzgeschlossen werden.
– Zum Aufladen des Akkus ausschließlich das mitgelieferte Netzteil verwenden. Den Akku keinesfalls mit einem anderen Netzteil laden. Das mitgelieferte Netzteil wiederum ausschließlich zum Aufladen des Akkus dieses Geräts verwenden.
– Akku nach Gebrauchsende wie beschrieben ausbauen. Akku danach umgehend an eine entsprechende Sammelstelle in Ihrer Nähe übergeben und so einer sicheren und umweltgerechten Entsorgung zuführen. Akkus niemals über den Hausmüll entsorgen!
– Bei unsachgemäßem Umgang kann Flüssigkeit aus dem Akku austreten. Akku nicht länger verwenden, wenn er beschädigt ist oder gar Flüssigkeit austritt.
  - Falls Flüssigkeit ausgetreten ist, Kontakt mit der Flüssigkeit vermeiden.
  - Falls es zu Kontakt mit der Flüssigkeit gekommen ist, diese umgehend mit reichlich Wasser abspülen. Bei Folgeerscheinungen (egal welcher Art) einen Arzt aufsuchen.

Bestimmungsgemäße Verwendung

Das Gerät darf nur im Haushalt eingesetzt werden. Das Gerät darf ausschließlich für das Reinigen auf ebenen, normal verschmutzten Hartböden eingesetzt werden. Dabei werden die besten Reinigungsergebnisse in kleinen oder in sich geschlossenen Räumen erzielt.

Falls die Rundbürsten nicht montiert sind, kann es auch auf kurzflorigem Teppich einsetzt werden.

Jede weitere Verwendung gilt als nicht bestimmungsgemäß und ist untersagt.

Um Verletzungen, Bränden und Schäden vorzubeugen, darf das Gerät nicht eingesetzt werden für das Saugen von:

- Menschen, Tieren oder Pflanzen. Saugöffnung stets von Körperteilen, Haaren und Kleidungsstücken fernhalten.
- glühenden, brennenden oder glimmenden Partikeln (wie z. B. Asche, Kohle, Holzkohle, Zigaretten, Streichhölzer).
- explosiven oder leicht entzündlichen Stoffen oder Toner.
- Wasser und anderen Flüssigkeiten, z. B. feuchten Teppichreinigern.
- spitzen Gegenständen wie Glassplittern, Nägeln oder Bauschutt.

Verboten ist außerdem:

- Selbstständiges Umbauen oder Reparieren des Geräts oder seines Netzteils.
- Gebrauch, ohne dass Staubbehälter, Filter und Deckel korrekt eingesetzt sind.
- Einsatz in Räumen, in denen zerbrechliche Gegenstände oder solche, die leicht umkippen können, stehen. Räume so vorbereiten, dass der Einsatz des Geräts keine Schäden hervorrufen kann.
- Gebrauch, Aufbewahrung oder Aufladen im Freien.
- Das Abstellen von Gegenständen auf dem Gerät.

Auspacken

1. Gerät und Zubehör auspacken.
2. Lieferung auf Vollständigkeit prüfen (siehe Abbildung).

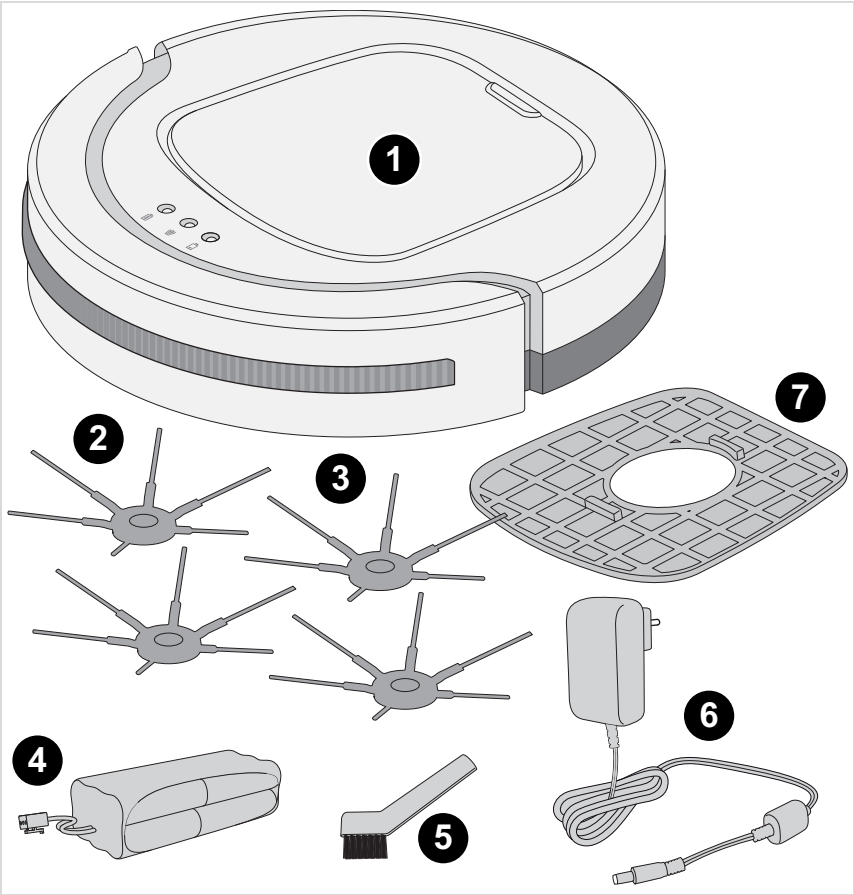

1 Saugroboter CHILL

2 Rundbürsten

3 Ersatz-Rundbürsten

4 Akku

5 Reinigungspinsel

6 Netzteil

7 Ersatz-Filter

– nicht abgebildet: Gebrauchsanleitung

Akku aufladen

Hinweis:

Vor dem ersten Gebrauch vorsichtig die durchsichtige Schutzabdeckung vom Ein-/Ausschalter entfernen. Dafür keine spitzen Gegenstände verwenden, die das Gerät beschädigen können.

Akku am besten vor jedem Gebrauch laden, insbesondere nach längerem Nichtgebrauch.
Dies erhöht die Lebensdauer des Akkus und sorgt für möglichst lange Reinigungszyklen.

1. Sicherstellen, dass das Gerät ausgeschaltet ist.
2. Netzteil ans Gerät anschließen (siehe Abbildung).

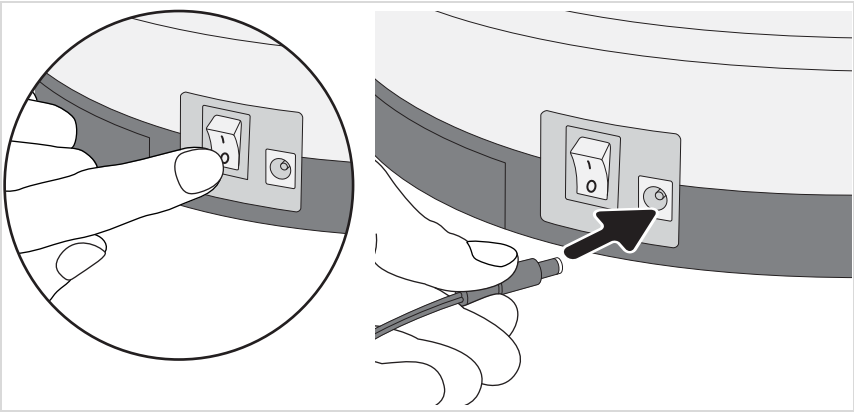

3. Netzteil an Steckdose anschließen (siehe Detail).

– Die LED blinkt. Ca. 6,5 Stunden warten, bis die LED dauerhaft leuchtet.

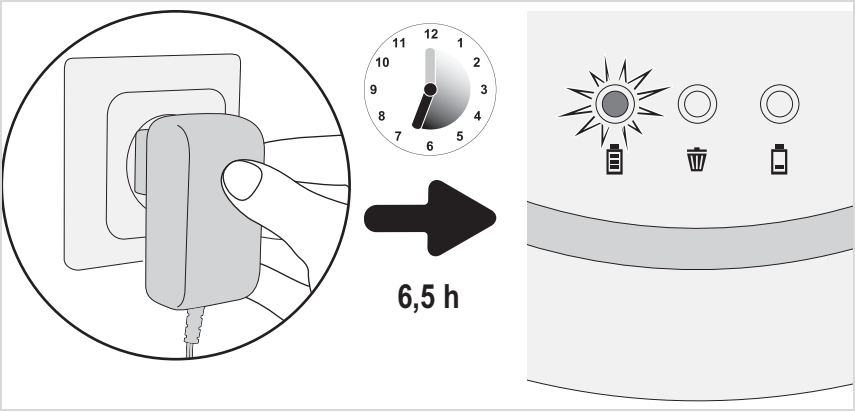

4. Netzteil aus Steckdose und Gerät ziehen.

Gerät für den Einsatz vorbereiten, ▷*Seite 10, „Gerät an Untergrund anpassen“*.

Gerät an Untergrund anpassen

1. Sicherstellen, dass das Gerät ausgeschaltet ist.
2. Bürsten je nach Untergrund anbringen oder abziehen:

– Wenn Hartböden gereinigt werden sollen, Rundbürsten anbringen (siehe Abbildung).
– Wenn kurzflorige Teppiche gereinigt werden sollen, Bürsten abziehen (siehe Abbildung).

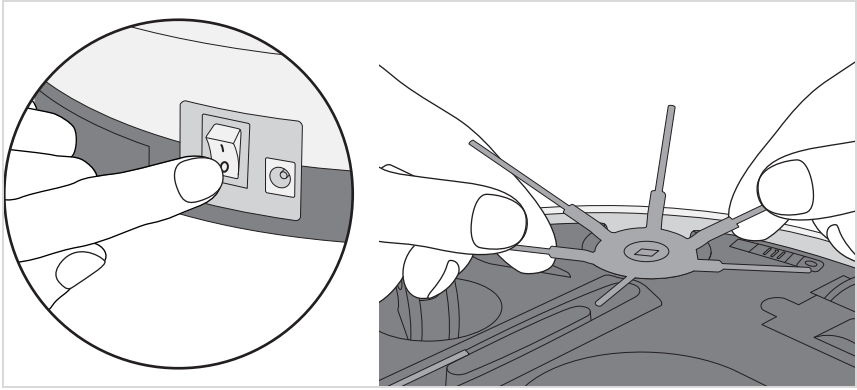

3. Alle 3 Fallsensoren gleichzeitig in die gleiche Stellung bringen:

– Bei hellen Böden und flachen Stufen Stellung 0 bis 1.
– Bei dunklen Böden und höheren Stufen Stellung 2 bis 3.

TIPP: Wenn die Fallsensoren nicht korrekt eingestellt sind, leuchtet die LED auf der Geräteoberseite.

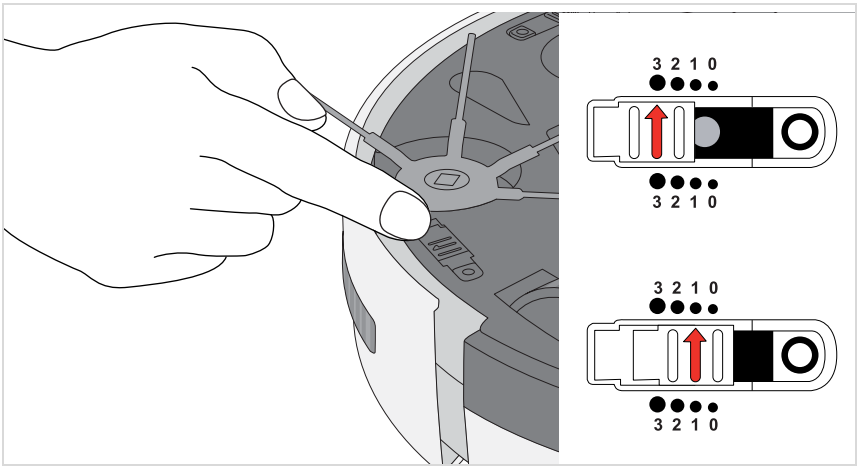

TIPP: Wenn der Roboter auf dunklen Böden andauernd rückwärts fährt, Einstellung „3“ wählen.

Raum reinigen

Raum wie folgt vorbereiten:

– Lose Gegenstände, die der Roboter vor sich her schieben könnte, wegräumen.
– Kabel, Vorhänge und alles, was sich in den Bürsten verheddern könnte, wegräumen.
– Zerbrechliche Gegenstände oder solche, die leicht umkippen können, wegräumen.

Gerät wie folgt einschalten:

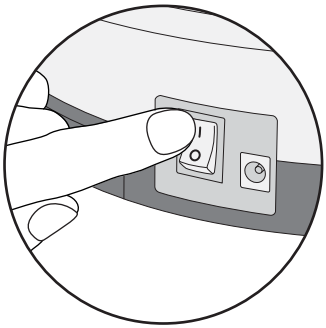

1. Gerät in die Mitte des zu reinigenden Raums stellen.
2. Gerät am Ein-/Ausschalter einschalten (Stellung „I“ - siehe Detail).

Das Gerät reinigt den Raum nun nach folgendem Muster:

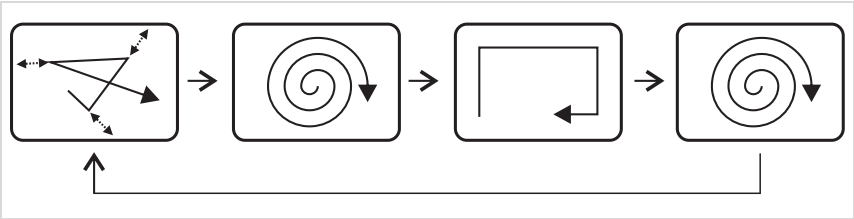

Das Gerät reinigt nun solange,

– bis der Staubbehälter voll ist und die LED leuchtet, ▷*Seite 12, „Staubbehälter leeren“*.
– oder bis der Akku geladen werden muss und die LED leuchtet, ▷*Seite 9, „Akku aufladen“*.

In beiden Fällen stoppt das Gerät nach einer Weile.

Es stößt dann jede Minute einen Piepton aus,

– bis Sie es am Ein-/Ausschalter ausschalten (Stellung „0“)
– oder der Akku völlig leer gelaufen ist.

Wenn Sie beabsichtigen, das Gerät länger nicht zu benutzen, nehmen Sie den Akku heraus, ▷*Seite 19, „Akku ausbauen“*.

Staubbehälter leeren

1. Sicherstellen, dass das Gerät ausgeschaltet und das Netzteil nicht angeschlossen ist.
2. Deckel abnehmen (siehe Abbildung).

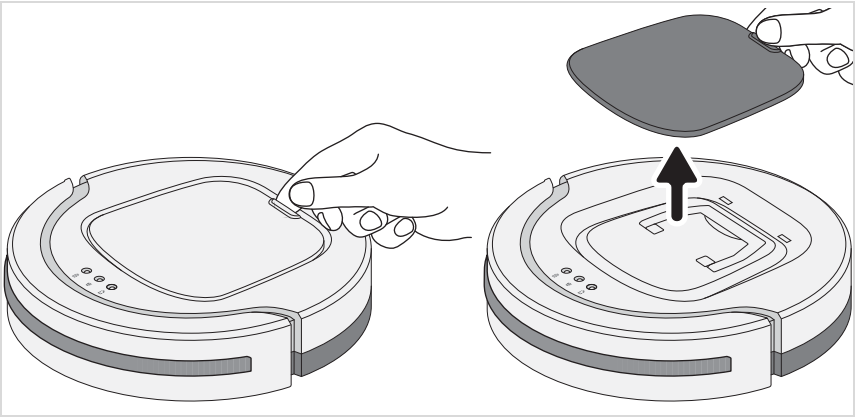

3. Staubbehälter am Griff aus dem Gerät heben (siehe Abbildung links).
4. Staubbehälterdeckel abnehmen (siehe Abbildung rechts).

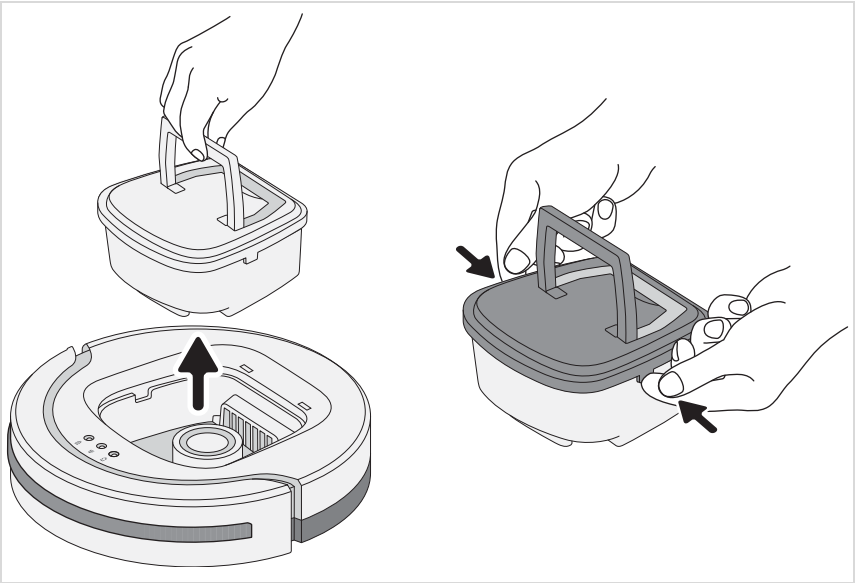

Staubbehälter leeren

5. Filter nach oben aus dem Staubbehälter nehmen (siehe Abbildung links).

   TIPP: Es empfiehlt sich, dabei einen Staubsauger zu benutzen.
   Dieser nimmt evtl. austretenden Schmutz direkt auf und reinigt den Filter ebenfalls effizient.

6. Staubbehälter leeren und zusammen mit dem Filter grob trocken reinigen (siehe Details).

Bei Bedarf Staubbehälter und Filter nass reinigen:

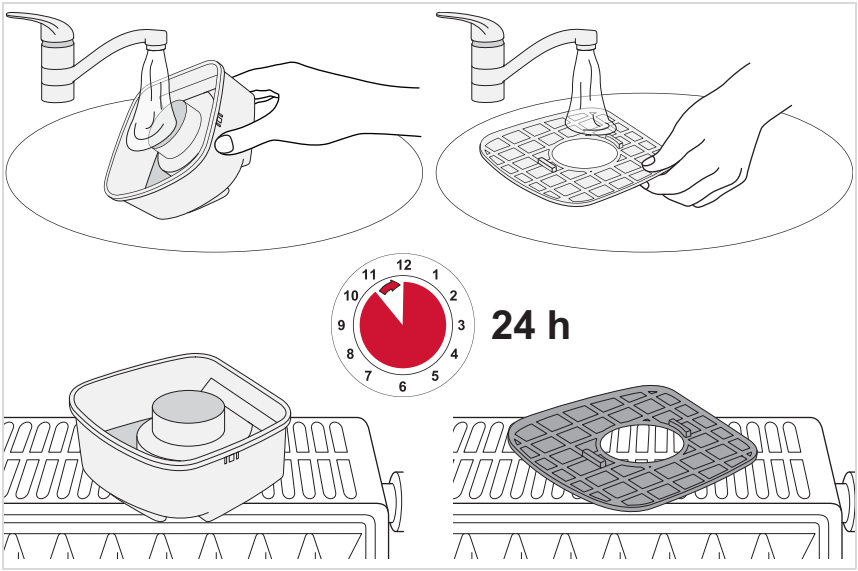

Fallsensoren reinigen

Bei starker Verschmutzung der Geräteunterseite müssen die Fallsensoren gereinigt werden.

1. Sicherstellen, dass das Gerät ausgeschaltet und das Netzteil nicht angeschlossen ist.
2. Gerät umdrehen.
3. Alle drei Fallsensoren mit einem sauberen, fusselfreien Tuch abwischen (siehe Abbildung).

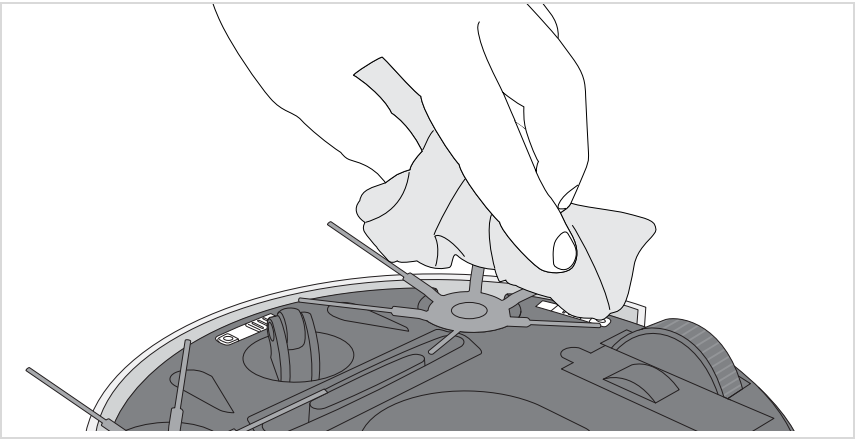

Rundbürsten reinigen

Wenn sich die Rundbürsten nicht mehr richtig drehen, müssen sie gereinigt werden.

1. Sicherstellen, dass das Gerät ausgeschaltet und das Netzteil nicht angeschlossen ist.
2. Gerät umdrehen.
3. Rundbürsten ausbauen.

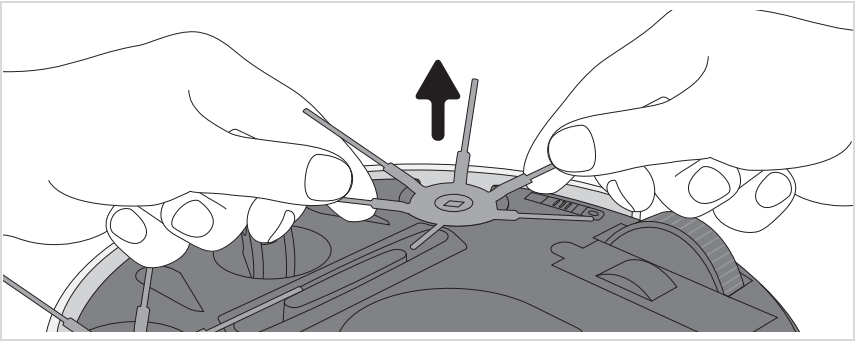

4. Rundbürsten von Verschmutzungen befreien. Falls erforderlich, hierfür vorsichtig eine Pinzette verwenden.

Probleme beheben

Anhand nachstehender Tabelle prüfen, ob sich das Problem beheben lässt:

Problem	mögliche Ursache / Lösung
Gerät lässt sich nicht einschalten.	Akku ist völlig leer. Gerät ausschalten (Stellung „0“) und Akku laden, ▷*Seite 9, „Akku aufladen“*.
	Gerät war beim Ladevorgang eingeschaltet (Stellung „I“). Gerät am Ein-/Ausschalter aus- (Stellung „0“) und wieder einschalten (Stellung „I“). Das Gerät läuft daraufhin an.
	Deckel wurde abgenommen, während das Gerät noch eingeschaltet war. Gerät am Ein-/Ausschalter aus- (Stellung „0“) und wieder einschalten (Stellung „I“). Das Gerät läuft daraufhin an.
	Deckel sitzt nicht korrekt. Gerät ausschalten (Stellung „0“) und Deckel erneut aufsetzen.
LED „ “ leuchtet rot.	Akku muss geladen werden. Gerät ausschalten (Stellung „0“) und Akku aufladen, ▷*Seite 9, „Akku aufladen“*.
	Fallsensoren sind ungleich eingestellt. Alle 3 Fallsensoren auf gleiche Stufe stellen, ▷*Seite 10, „Gerät an Untergrund anpassen“*.
	Fallsensoren sind nicht korrekt eingestellt. Fallsensoren der Helligkeit des Bodens und der Stufenhöhe anpassen, ▷*Seite 10, „Gerät an Untergrund anpassen“*.
	Fallsensoren sind verschmutzt. Fallsensoren reinigen, ▷*Seite 14, „Fallsensoren reinigen“*.
	Gerät hat keinen Bodenkontakt. Gerät auf den Boden stellen. Es beginnt nun direkt zu reinigen.

Problem	mögliche Ursache / Lösung
LED „🗑“ leuchtet rot.	Staubbehälter ist überfüllt oder Filter ist verschmutzt. Gerät ausschalten (Stellung „0“) und ▷*Seite 12, „Staubbehälter leeren“*.
	Im Saugeinlass (auf der Unterseite des Geräts) befinden sich 2 Sensoren, die ansprechen, wenn der Saugeinlass stark verschmutzt ist. In diesem Fall den Bereich um den Saugeinlass beispielsweise mit einem Staubsauger gründlich reinigen.
	Deckel (über dem Staubbehälter, siehe ▷*Seite 12, „Staubbehälter leeren“*) wurde gar nicht oder nicht korrekt montiert. Sicherstellen, dass beispielweise nach dem Entleeren des Staubbehälters der Deckel wieder korrekt aufgesetzt wurde.
	Möglicherweise ist der Deckel leicht beschädigt, so dass der Kontakt zwischen Deckel und Gerät nicht vollständig zustande kommt. In diesem Fall an unseren Kundendienst wenden (▷*Seite 173, „Kundendienstzentralen“*).
Gerät läuft zwar an, fährt aber andauernd rückwärts.	Schieberegler zur Einstellung der Empfindlichkeit der Fallsensoren steht auf einer Stellung für helle Böden, während das Gerät auf einem dunklen Boden eingesetzt wird. Stellung des Schiebereglers zur Einstellung der Empfindlichkeit der Fallsensoren anpassen, ▷*Seite 10, „Gerät an Untergrund anpassen“*.
Gerät hält von allein an.	Akku muss geladen werden. Gerät ausschalten (Stellung „0“) und Akku aufladen, ▷*Seite 9, „Akku aufladen“*.
Gerät hat sich festgefahren.	Von Hand etwas nachhelfen, indem Sie dem Gerät einen Schubs geben.
Gerät fährt direkt nach dem Einschalten trotz freier Fläche keine geraden Bahnen.	Möglicherweise wird eines der Räder durch Verschmutzungen daran gehindert, frei zu drehen. Rad von Verschmutzungen befreien. Falls erforderlich, hierfür vorsichtig eine Schere oder Pinzette einsetzen.
Eine der Rundbürsten dreht sich nicht mehr.	Möglicherweise wird diese Rundbürste durch Verschmutzungen daran gehindert, frei zu drehen. Rundbürste reinigen, ▷*Seite 14, „Rundbürsten reinigen“*.

Probleme beheben

Problem	mögliche Ursache / Lösung
Gerät lässt sich nicht laden.	Netzteil ist nicht korrekt eingesteckt. Prüfen, ob Netzteilstecker bzw. Netzteiladapter korrekt in ihren Buchsen sitzen (▷*Seite 9, „Akku aufladen“*).
Betriebsdauer verkürzt sich zunehmend.	Möglicherweise werden die Räder durch Verschmutzungen daran gehindert, frei zu drehen. Rad von Verschmutzungen befreien. Falls erforderlich, hierfür vorsichtig eine Schere oder Pinzette einsetzen.

Falls Sie das Problem anhand der obigen Tabelle nicht beheben können, rufen Sie unsere **Servicehotline** (siehe Kontaktdaten im Anhang dieser Gebrauchsanleitung) an.

Gemeinsam mit unseren geschulten Servicemitarbeitern finden wir sicher eine Lösung.

Ersatz- und Zubehörteile nachbestellen

Ersatzteile oder Zubehör können Sie bequem im Internet unter **www.severin.de** im Menü „**Service / Ersatzteil-Shop**“ bestellen. Über den nebenstehenden QR-Code können Sie direkt auf unsere Homepage gelangen.

Artikelnummer	Beschreibung
6232048	4er Set Rundbürsten
5248048	Reinigungs-Set (Filter + Reingungspinsel)

Akku ausbauen

1. Sicherstellen, dass das Gerät ausgeschaltet und das Netzteil nicht angeschlossen ist.
2. Gerät vorsichtig auf die Oberseite legen, so dass die Unterseite zugänglich ist.
3. Akkufachabdeckung abziehen.
4. Akkusteckverbindung wie abgebildet trennen (siehe Detail).

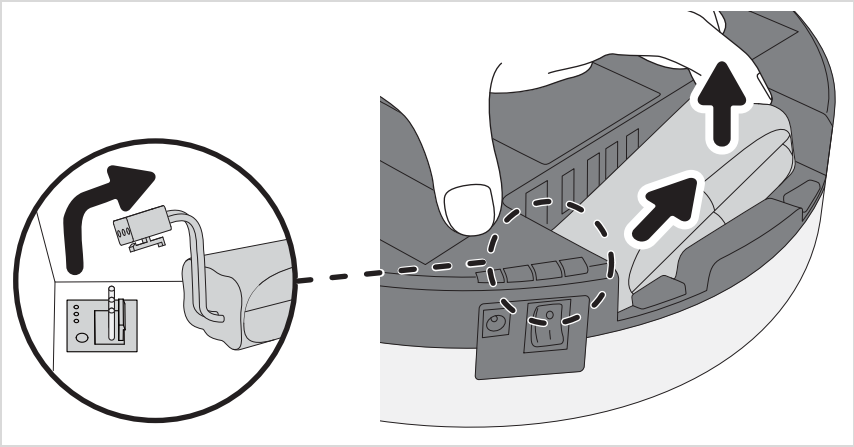

5. Akku aus Akkufach nehmen (siehe Abbildung).
6. Akkufachdeckel wieder kräftig aufschieben, bis er hör- und spürbar einrastet.

Akku und Gerät müssen nun separat voneinander entsorgt werden,
▷ *Seite 19, „Gerät und Akku separat entsorgen“*.

Gerät und Akku separat entsorgen

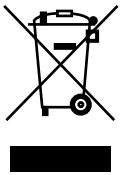

Geräte und Akkus, die mit diesem Symbol gekennzeichnet sind, müssen getrennt vom Hausmüll entsorgt werden! Geräte und Akkus enthalten wertvolle Rohstoffe, die wiederverwertet werden können. Eine ordnungsgemäße Entsorgung schützt die Umwelt und die Gesundheit Ihrer Mitmenschen. Geben Sie das Gerät und den ausgebauten Akku separat zur Entsorgung an die entsprechenden Sammelstellen.

Dear Customers,

We wish you great joy with your high-quality SEVERIN product and we thank you for placing your trust in us.

About this instruction manual

This instruction manual includes important hints for your safety and the use of the appliance. If the instruction manual is not heeded, there can be injuries to people or damage to the appliance. Keep the instruction manual safe. If you give or sell the appliance to somebody else, give this person the instruction manual.

Read this instruction manual completely before using the appliance for the first time.

Table of contents

Thank you very much *20*

Safety guidelines *21*

Unpacking *25*

Recharging the rechargeable battery *26*

Adjusting appliance for floor *27*

Cleaning a room *28*

Emptying the dust container *29*

Cleaning the appliance *31*

Troubleshooting *32*

Acessories *35*

Disposal *36*

Safety of particular groups of people

- This appliance may only be used by children over the age of 8 and by persons with reduced physical, sensory or mental capacities or a lack of experience and/or knowledge when they are supervised or if they have been instructed about the safe use of the appliance and have understood the risks resulting from the use of the appliance.
- Children may not play with the appliance or stand or sit on the appliance. Cleaning and user maintenance may not be performed by children without supervision.
- Keep children younger than 8 away from the appliance and adapter cord.
- Keep packaging materials out of the reach of children and dispose of them. Otherwise they present a suffocation risk.

Connect the appliance safely

Since the appliance is operated with electrical current, there is a danger of electric shock. Therefore, heed the following:

- Only connect the mains adapter to outlets that correspond to the details on the type plate of the mains adapter.
- Check the appliance and mains adapter for possible damage before use. Never operate a defective appliance or an appliance with a defective mains adapter.
- Never try to repair the appliance or its mains adapter yourself. To prevent hazards, repairs to the appliance and the mains adapter may only be made by our customer service. Give a defective appliance to a dealer or SEVERIN customer service for repair.

- Do not immerse appliance or mains adapter in water or other liquids. Keep appliance and mains adapter away from rain and wet conditions. Do not operate the appliance outdoors or in rooms with high humidity.
- Do not handle the mains adapter with wet hands. When unplugging the mains adapter from the outlet, always pull directly on the plug.
- Make sure that the adapter cord is not kinked, crushed or run over and that it does not come into contact with sources of heat, humidity and sharp edges. Make sure that the adapter cord does not become a stumbling hazard.
- Before cleaning or maintaining the appliance, as well as before changing accessories, switch off the appliance and unplug the mains adapter from the outlet.

Safety when handling rechargeable batteries

With improper handling of rechargeable batteries, there is a danger of injury and explosion.

- Should it be necessary to replace the rechargeable battery, contact a dealer or SEVERIN customer service. Never replace the rechargeable battery yourself. Never replace with other rechargeable batteries or other batteries.
- Before removing the rechargeable battery, make sure that the mains adapter is unplugged from the outlet.
- Never take rechargeable batteries apart, expose them to high temperatures or throw them in the fire.
- Never subject rechargeable batteries to direct sunlight.
  - With a storage duration of up to 3 months, adhere to the following temperatures: -20 — +45 °C.
  - With a storage duration of more than 1 year, adhere to the following temperatures: -20 — +20 °C.

- Never short-circuit rechargeable batteries, that is, never touch both poles at the same time, especially not with objects that conduct electricity. Store rechargeable batteries so that they cannot be short-circuited by other rechargeable batteries or metal objects during storage.
- Only use the included mains adapter to charge the rechargeable battery. Never charge the rechargeable battery with another mains adapter. Only use the included mains adapter to charge the rechargeable battery for this appliance.
- At the end of its life span, remove the rechargeable as described. Then take the rechargeable battery to an appropriate collection point nearby, thus ensuring safe and environmentally-appropriate disposal. Never throw rechargeable batteries away in household garbage!
- In case of improper handling, liquid can escape from the rechargeable battery. Do not use rechargeable battery if it is damaged or if liquid escapes from it.
  - If liquid has escaped, avoid contact with the liquid.
  - If there is contact with the liquid, rinse immediately with a lot of water. In case of follow-up symptoms (regardless of what kind), seek a physician's advice.

Intended use

The appliance may only be used in households. The appliance may only be used for cleaning on level, normally-soiled hard floors. The best cleaning results are obtained in small and enclosed rooms.

If the round brushes are not mounted, it can also be used on short-piled carpeting.

Any other use is improper and is forbidden.

In order to prevent injuries, fires and damage, the appliance may not be used to vacuum:

- People, animals and plants. Always keep vacuum openings away from all body parts, hair and clothing.
- Glowing or burning particles (such as ash, coals, charcoal, cigarettes, matches).
- Explosively or flammable materials or toner.
- Water and other liquids, e.g. damp carpet cleaners.
- Pointy objects such as glass splinters, needles or construction waste.

Also forbidden:

- Independent alteration or repair of the appliance or its mains adapter.
- Use without the correct insertion of the dust container, filter and cover.
- Use in rooms where there are breakable object or objects that can tip over easily. Prepare rooms so that the use of the appliance will not cause damage.
- Use, storage or charging outdoors.
- The storage of objects on the appliance.

Unpacking

1. Unpack the appliance and accessories.
2. Check to ensure that delivery is complete (see figure).

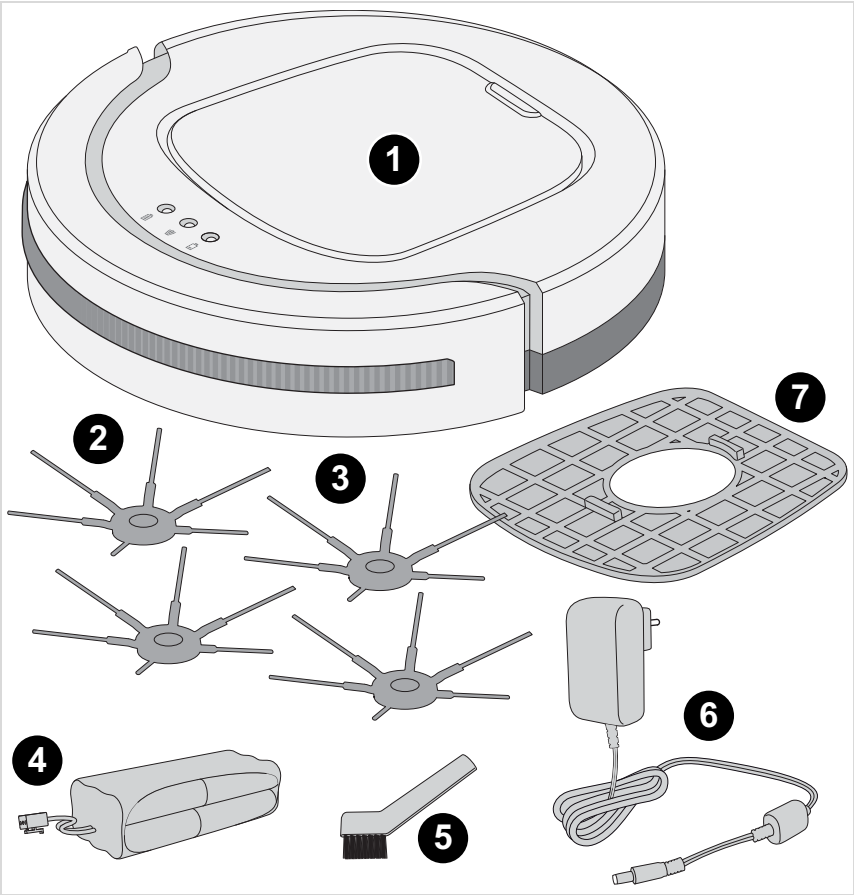

1	CHILL robotic vacuum	**5**	Cleaning brush
2	Round brushes	**6**	Mains adapter
3	Replacement round brushes	**7**	Replacement filter
4	Rechargeable battery	–	not depicted: Instruction manual

Recharging the rechargeable battery

Note:

Prior to using the device for the first time, carefully remove the transparent protective cover from the on/off switch. To this end, do not use any pointed objects that could damage the device.

It is best to charge the rechargeable battery before each use, especially after the appliance has not been used for a while.
This increases the life span of the rechargeable battery and ensures the longest cleaning cycles.

1. Make sure that the appliance is switched off.
2. Connect the mains adapter to the appliance (see figure).

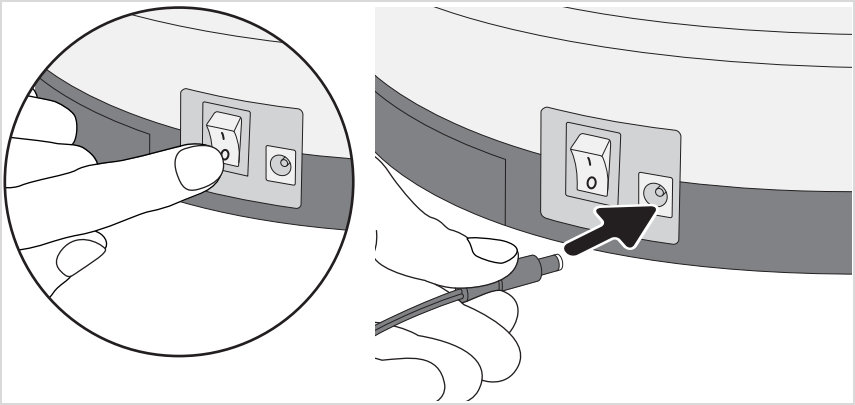

3. Connect the mains adapter to the outlet (see detail).

– The LED blinks. Wait approx. 6.5 hours until the LED lights up permanently.

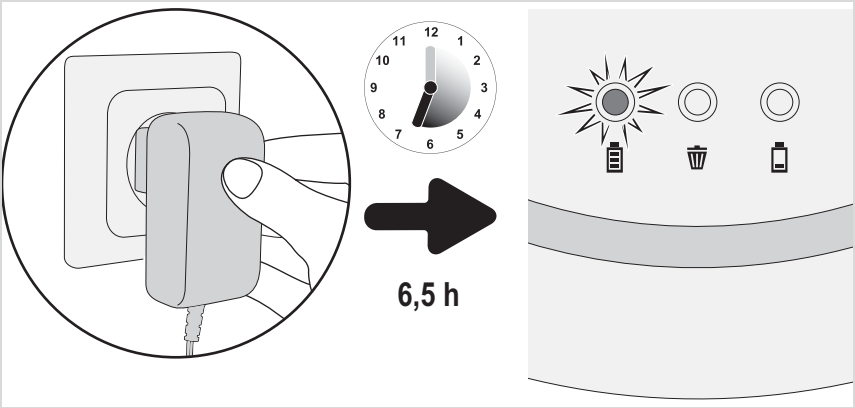

4. Unplug the mains adapter from the outlet and appliance.

Prepare appliance for use, ▷*page 27, “Adjusting appliance for floor”*.

Adjusting appliance for floor

1. Make sure that the appliance is switched off.
2. Depending on the floor, attach or remove brushes:

– If you want to clean hard floors, attach the round brushes (see figure).
– If you want to clean short-pile carpeting, remove the brushes (see figure).

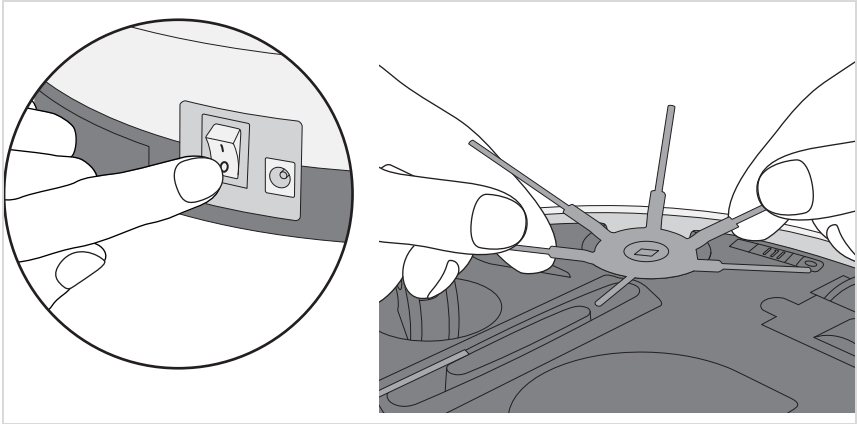

3. Put all 3 sensors in the correct position:

– For light floors and flat steps, position 0 to 1.
– For dark floors and higher steps, position 2 to 3.

TIP: If the drop sensors are not set correctly, the LED lights up on the top of the appliance.

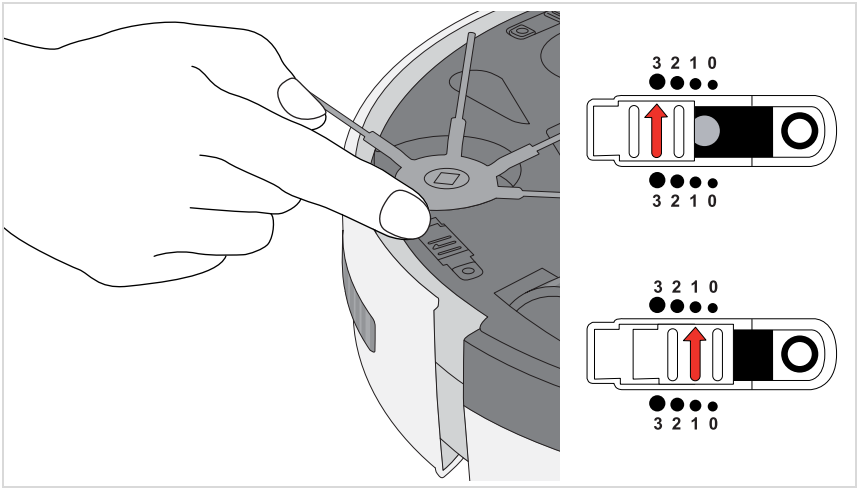

TIP: If the robot always moves backwards on dark floors, select position "3".

Cleaning a room

Prepare room as follows:

– Remove loose objects that the robot could push in front of itself.
– Remove cables, draperies, and everything that could get entangled in the brushes.
– Remove breakable objects or objects that can tip over easily.

Switch the appliance on as follows:

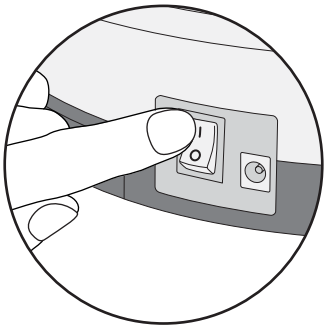

1. Place appliance in the middle of the room to be cleaned.
2. Switch appliance on using the on/off switch (position "I" - see detail).

The appliance will now clean the room according to the following pattern:

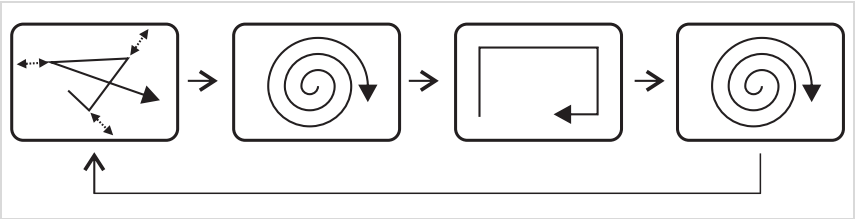

The appliance will now clean until

– the dust container is full and the LED lights up, ▷*page 29, "Emptying the dust container"*.
– or until the rechargeable battery must be charged and the LED lights up, ▷*page 26, "Recharging the rechargeable battery"*.

In both cases, the appliance stops after a while.

It will then emit a peep tone every minute

– until you switch it off using the on/off switch (position "0")
– or the rechargeable battery is discharged completely.

If you do not intend to use the appliance any longer,
then remove the rechargeable battery, ▷*page 36, "Removing the rechargeable battery"*.

Emptying the dust container

1. Make sure that the appliance is switched off and the mains adapter is not connected.
2. Remove the cover (see figure).

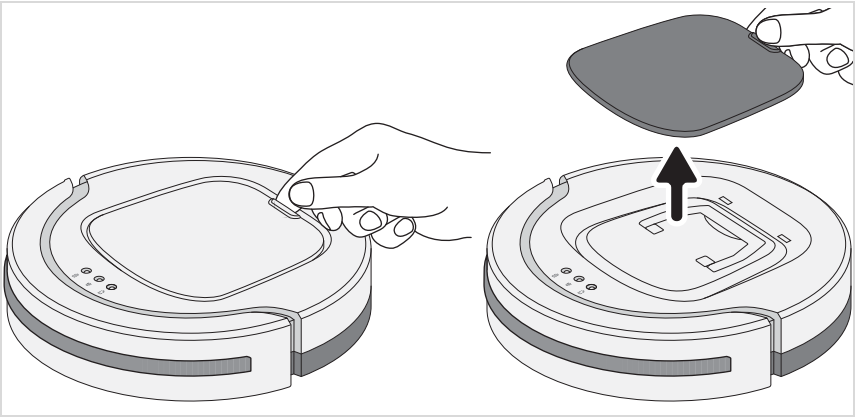

3. Use the handle to lift the dust container out of the appliance (see figure left).
4. Remove the dust container cover (see figure right).

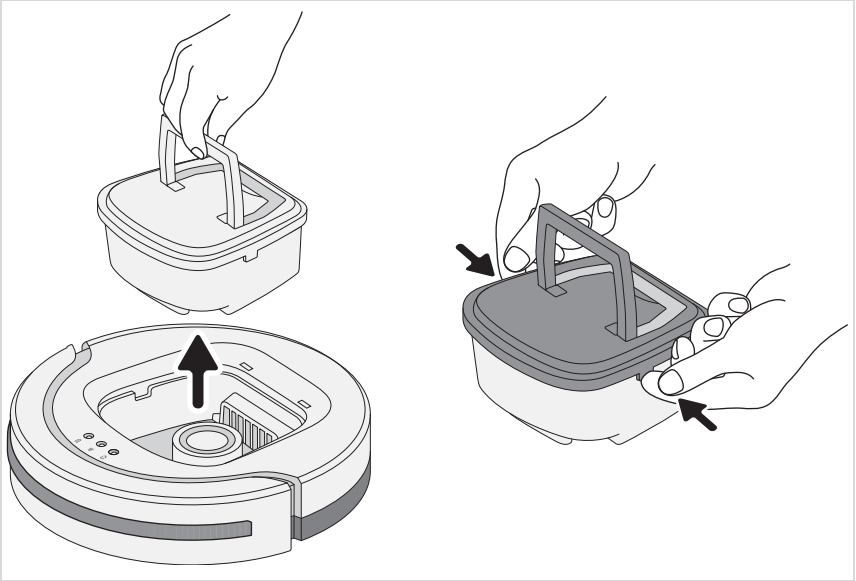

Emptying the dust container

5. Remove the filter upwards from the dust container (see figure left).

   TIP: It is recommended that you use a vacuum cleaner for this.
   The vacuum cleaner will take up any escaping dust directly and also clean the filter efficiently.

6. Empty the dust container and clean of coarse dust together with the filter (see details).

If necessary, wet-clean the dust container and filter:

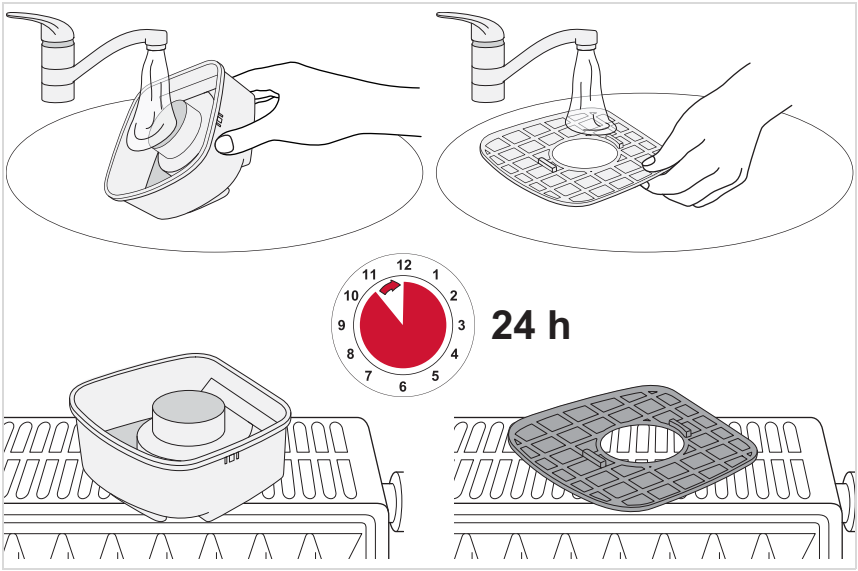

Cleaning the drop sensors

In the event of severe contamination, the drop sensors on the bottom of the appliance need to be cleaned.

1. Make sure that the appliance is switched off and the mains adapter is not connected.
2. Turn the appliance around.
3. Wipe down all three drop sensors with a clean, lint-free cloth (see figure).

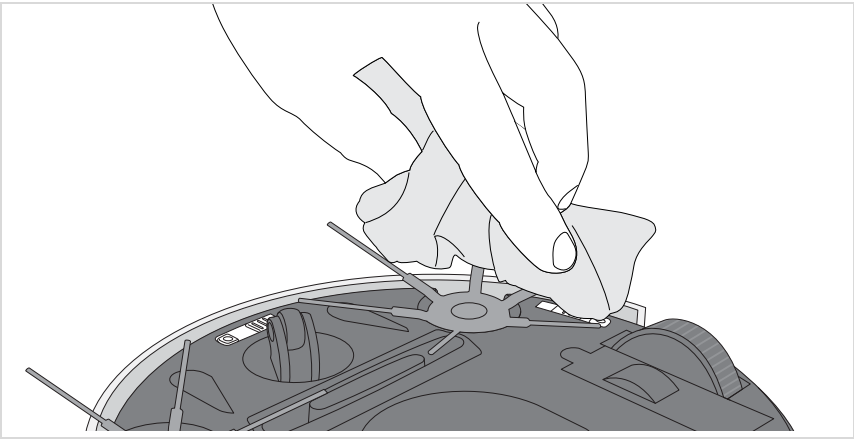

Cleaning the round brushes

If the round brushes no longer turn correctly, they need to be cleaned.

1. Make sure that the appliance is switched off and the mains adapter is not connected.
2. Turn the appliance around.
3. Remove the round brushes.

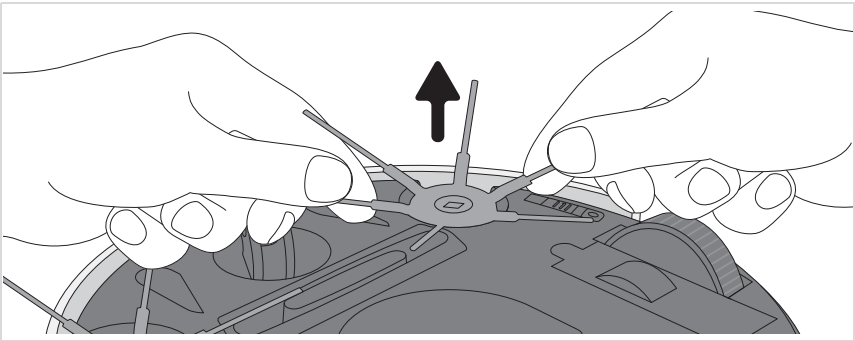

4. Free the round brushes of dirt. If necessary, carefully use tweezers for this.

Troubleshooting

Using the table below, check whether you can remedy the problem:

Problem	Possible cause/Remedy
Appliance cannot be switched on.	Rechargeable battery is completely discharged. Switch off the appliance (position "0") and charge rechargeable battery, ▷*page 26, “Recharging the rechargeable battery”*.
	Appliance was switched on during charging (position "I"). Use the on/off switch to switch the appliance off (position "0") and then on again (position "I"). The appliance then starts up.
	Cover was removed while the appliance was still switched on. Use the on/off switch to switch the appliance off (position "0") and then on again (position "I"). The appliance then starts up.
	Cover is not fitted correctly. Switch off the appliance (position "0") and put the cover on again.
LED " " lights up red.	Rechargeable battery must be charged. Switch off the appliance (position "0") and charge rechargeable battery, ▷*page 26, “Recharging the rechargeable battery”*.
	The drop sensors are set unevenly. Set all 3 drop sensors to the same level, ▷*page 27, “Adjusting appliance for floor”*.
	Drop sensors are not set correctly. Adjust the drop sensors to the brightness of the floor and step height, ▷*page 27, “Adjusting appliance for floor”*.
	Drop sensors are contaminated. Clean the drop sensors, ▷*page 31, “Cleaning the drop sensors”*.
	Appliance is not in contact with the floor. Place appliance on the floor. It now begins to clean right away.

Problem	Possible cause/Remedy
LED " 🗑 " lights up red.	Dust container is too full or filter is soiled. Switch off the appliance (position "0") and ▷*page 29, "Emptying the dust container"*.
	In the suction inlet (on the underside of the device) there are 2 sensors which respond when the suction inlet is heavily soiled. If this is the case, clean the suction inlet, for example, with a vacuum cleaner.
	The cover (over the dust bin, see ▷*page 29, "Emptying the dust container"*) has not been fitted or has not been fitted correctly. Make sure that the cover is refitted properly again, for example, after emptying the dust bin.
	The cover may be slightly damaged, preventing a full contact between the cover and the device. If this is the case, contact customer service department (▷*page 173, "Service Centres"*).
Appliance switches on but only moves backwards.	The slider for setting the sensitivity of the sensors is on a setting for light floors, while the appliance is being used on a dark floor. Adjust setting of the slider for the setting of the sensitivity of the sensors, ▷*page 27, "Adjusting appliance for floor"*.
Appliance stops of its own accord.	Rechargeable battery must be charged. Switch off the appliance (position "0") and charge rechargeable battery, ▷*page 26, "Recharging the rechargeable battery"*.
Appliance is stuck.	Help the appliance manually by giving it a push.
Appliance does not move in straight lines directly after it is switched on.	It is possible that dirt is preventing one of the wheels from moving freely. Free wheel of dirt. If necessary, carefully use a scissors or tweezers for this.
One of the round brushes no longer turns.	It is possible that dirt is preventing this round brush from moving freely. Clean the round brushes, ▷*page 31, "Cleaning the round brushes"*.
Appliance cannot be charged.	Mains adapter is not plugged in correctly. Check whether the mains adapter or adapter plug is seated properly in the outlet (▷*page 26, "Recharging the rechargeable battery"*).

Problem	Possible cause/Remedy
Operating duration is becoming ever shorter.	It is possible that dirt is preventing the wheels from moving freely. Free wheels of dirt. If necessary, carefully use a scissors or tweezers for this.

If you cannot solve the problem using the table above, call our **Service hotline** (see appendix to this instruction manual).

Together with our trained service employees, we are sure to find a solution.

Ordering spare parts and accessories

For spare parts and accessories, please contact our customer service department. Contact details can be found in the appendix to this instruction manual and on our homepage.

Item number	Content
6232048	Round brushes, set of 4
5248048	Cleaning set (filter + cleaning brush)

Removing the rechargeable battery

1. Make sure that the appliance is switched off and the mains adapter is not connected.
2. Turn appliance carefully upside down so that the underside is accessible.
3. Remove the rechargeable battery cover.
4. Disconnect rechargeable battery as shown (see detail).

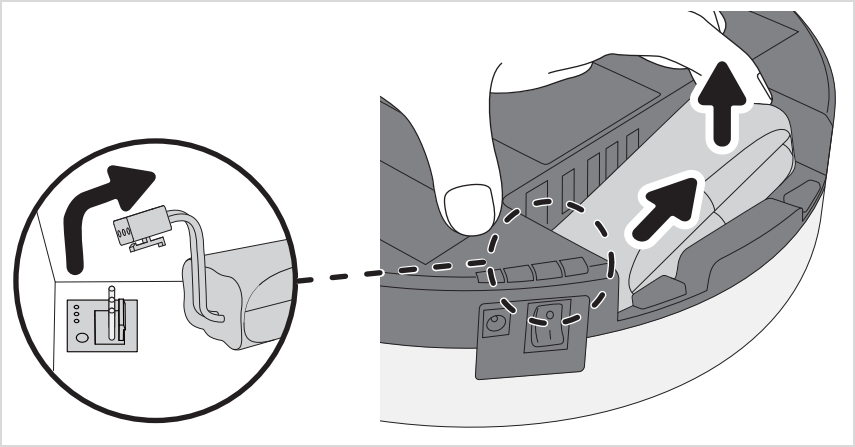

5. Remove rechargeable battery from compartment (see figure).
6. Push rechargeable battery cover on forcefully until it audibly snaps in.

The rechargeable battery and appliance must now be disposed of separately from one another, ▷*chapter „Disposing of the appliance and rechargeable battery“*.

Disposing of the appliance and rechargeable battery

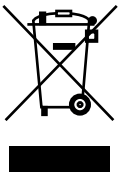

Appliances and rechargeable batteries that are marked with this symbol must be disposed of separately from household garbage. Appliances and rechargeable batteries contain valuable raw materials that can be recycled. Proper disposal protects the environment and the health of your fellow men. Dispose of the appliance and the removed rechargeable battery separately in the appropriate collection locations.

Droga Klientko! Drogi Kliencie!

Życzymy wiele radości z produktu marki SEVERIN i dziękujemy za okazane nam zaufanie.

Informacje o instrukcji obsługi

Niniejsza instrukcja obsługi zawiera ważne porady na temat bezpieczeństwa i obsługi urządzenia. Nieprzestrzeganie instrukcji obsługi może prowadzić do obrażeń ciała i uszkodzenia urządzenia. Proszę zachować instrukcję obsługi. Przy przekazywaniu urządzenia innej osobie należy także przekazać instrukcję.

Przed pierwszym użyciem dokładnie przeczytać instrukcję obsługi.

Spis treści

Dziękujemy *37*

Wskazówki dotyczące bezpieczeństwa *38*

Wypakowanie *42*

Ładowanie akumulatora *43*

Dopasowanie urządzenia do podłoża *44*

Sprzątanie pomieszczenia *45*

Opróżnianie zbiornika kurzu *46*

Czyszczenie urządzenia *48*

Usuwanie problemów *49*

Akcesoria *52*

Utylizacja *53*

Bezpieczeństwo określonych grup osób

– Niniejsze urządzenia wolno użytkować dzieciom powyżej 8 lat oraz osobom o ograniczonej zdolności fizycznej, czuciowej lub intelektualnej i osobom nie mającym doświadczenia i/lub znajomości sprzętu, pod warunkiem że odbywa się to pod nadzorem lub po zapoznaniu się z zasadami bezpiecznego użytkowania sprzętu oraz ewentualnymi zagrożeniami z nim związanymi.
– Dzieciom nie wolno bawić się urządzeniem, na niego stawać ani siadać. Bez nadzoru nie wolno dzieciom czyścić ani wykonywać prac konserwacyjnych przewidzianych dla użytkownika.
– Dzieci poniżej 8 lat trzymać z dala od urządzenia i przewodu zasilającego.
– Materiały opakowaniowe trzymać i utylizować poza zasięgiem dzieci. W innym przypadku istnieje niebezpieczeństwo uduszenia.

Właściwie podłączyć urządzenie

Urządzenie jest ładowane prądem elektrycznym i istnieje przy tym generalne zagrożenie porażenia prądem. Należy szczególnie zwracać uwagę na następujące punkty:

– Należy podłączać zasilacz tylko do gniazdek odpowiadających danym na tabliczce znamionowej zasilacza.
– Przed użyciem sprawdzić urządzenie i zasilacz pod kątem ewentualnych uszkodzeń. Nigdy nie używać uszkodzonego urządzenia lub urządzenia z uszkodzonym zasilaczem.
– Nigdy nie próbować samodzielnej naprawy urządzenia lub jego zasilacza. Aby uniknąć zagrożeń, należy zlecać naprawy urządzenia i zasilacza wyłącznie naszemu serwisowi. Uszkodzone urządzenie lub zasilacz należy oddać do naprawy w sklepie specjalistycznym lub w serwisie SEVERIN.

- Nie zanurzać urządzenia i zasilacza w wodzie lub innych płynach. Nie wystawiać urządzenia i zasilacza na działanie deszczu i wilgoci. Nie używać urządzenia na wolnym powietrzu i w pomieszczeniach o wysokiej wilgotności.
- Nie dotykać zasilacza mokrymi rękami. Przy wyciąganiu zasilacza z gniazda należy zawsze ciągnąć za zasilacz.
- Zwracać uwagę na to, aby przewód zasilacza nie został załamany, zakleszczony, aby nic po nim nie przejechało i aby nie miał kontaktu ze źródłami wysokiej temperatury, wilgocią i ostrymi krawędziami. Uważać, aby przewód zasilacza nie powodował zagrożenia potknięciem.
- Przed czyszczeniem lub konserwacją urządzenia oraz przed wymianą osprzętu należy wyłączyć urządzenie i upewnić się, że zasilacz nie jest podłączony.

Bezpieczne obchodzenie się z akumulatorami

Niewłaściwe obchodzenie się z akumulatorami grozi obrażeniami ciała i wybuchem.

- W razie konieczności wymiany akumulatora należy zwrócić się do sklepu specjalistycznego lub serwisu SEVERIN. Nigdy nie wymieniać akumulatora samodzielnie. Nie zastępować akumulatora innymi akumulatorami lub bateriami.
- Przed wyjęciem akumulatora upewnić się, że zasilacz jest wyciągnięty z gniazdka.
- Nigdy nie rozbierać akumulatorów, nie wystawiać na działanie wysokiej temperatury ani nie wrzucać w ogień.

– Nie wystawiać na bezpośrednie działanie promieni słonecznych.
  - W przypadku składowania do 3 miesięcy przestrzegać następujących temperatur: -20 – +45 °C
  - W przypadku składowania powyżej 1 roku przestrzegać następujących temperatur: -20 – +20 °C
– Nigdy nie zwierać akumulatorów, tzn. nie dotykać równocześnie obu biegunów, szczególnie nie przedmiotami przewodzącymi prąd. Tak przechowywać akumulatory, aby podczas składowania nie doszło do ich zwarcia przez inne akumulatory lub metalowe przedmioty.
– Do ładowania akumulatorów używać wyłącznie dostarczonego zasilacza. W żadnym wypadku nie ładować akumulatora innym zasilaczem. Z kolei dostarczony zasilacz stosować wyłącznie do ładowania akumulatora tego urządzenia.
– Po zakończeniu okresu użytkowania wyjąć akumulator w opisany sposób. Następnie niezwłocznie oddać akumulator do odpowiedniego punktu zbiórki w pobliżu i w ten sposób zapewnić jego bezpieczną i ekologiczną utylizację. Nigdy nie wrzucać akumulatorów do odpadów domowych!
– Niewłaściwe obchodzenie się może powodować wyciek z akumulatora. Nie stosować akumulatora, jeśli jest uszkodzony lub jeśli doszło do wycieku.
  - Jeśli dojdzie do wycieku, należy unikać kontaktu w wyciekłym płynem.
  - Jeśli dojdzie do kontaktu z płynem, należy go obficie spłukać. W przypadku wystąpienia następstw (obojętne jakiego rodzaju) należy udać się do lekarza.

Zastosowanie zgodne z przeznaczeniem

Urządzenie wolno stosować jedynie w gospodarstwie domowym. Urządzenie wolno stosować jedynie do czyszczenia płaskich, normalnie zabrudzonych twardych podłóg. Najlepsze wyniki sprzątania uzyskuje się przy tym w małych, zwartych pomieszczeniach.

Jeśli okrągłe szczotki nie są zamontowane, to wolno je stosować także na wykładzinach z krótkim włosiem.

Każde inne zastosowanie jest niezgodne z przeznaczeniem i jest niedozwolone.

Aby zapobiec obrażeniom ciała, pożarom i szkodom, nie wolno stosować urządzenia do odkurzania:

- ludzi, zwierząt i roślin, (Otwór zasysający należy zawsze trzymać z dala od części ciała, włosów i odzieży.)
- żarzących się, palących się lub tlących cząsteczek (np. popiół, węgiel, węgiel drzewny, papierosy, zapałki),
- wybuchowych lub łatwopalnych materiałów lub tonerów,
- wody lub innych płynów, np. środków do czyszczenia dywanów na mokro,
- ostrych przedmiotów, takich jak odłamki szkła, gwoździe lub gruz budowlany.

Ponadto zabronione są:

- Samodzielna przebudowa oraz naprawy urządzenia i zasilacza.
- Używanie bez poprawnie włożonego worka na pył, filtra i pokrywy.
- Używanie w pomieszczeniach, w których stoją kruche lub łatwo przewracające się przedmioty. Tak przygotować pomieszczenia, aby stosowanie urządzenia nie mogło spowodować szkód.
- Używanie, przechowywanie lub ładowanie na wolnym powietrzu.
- Stawianie przedmiotów na urządzeniu.

Wypakowanie

1. Wypakować urządzenia i wyposażenie.
2. Sprawdzić kompletność dostawy (patrz ilustracja).

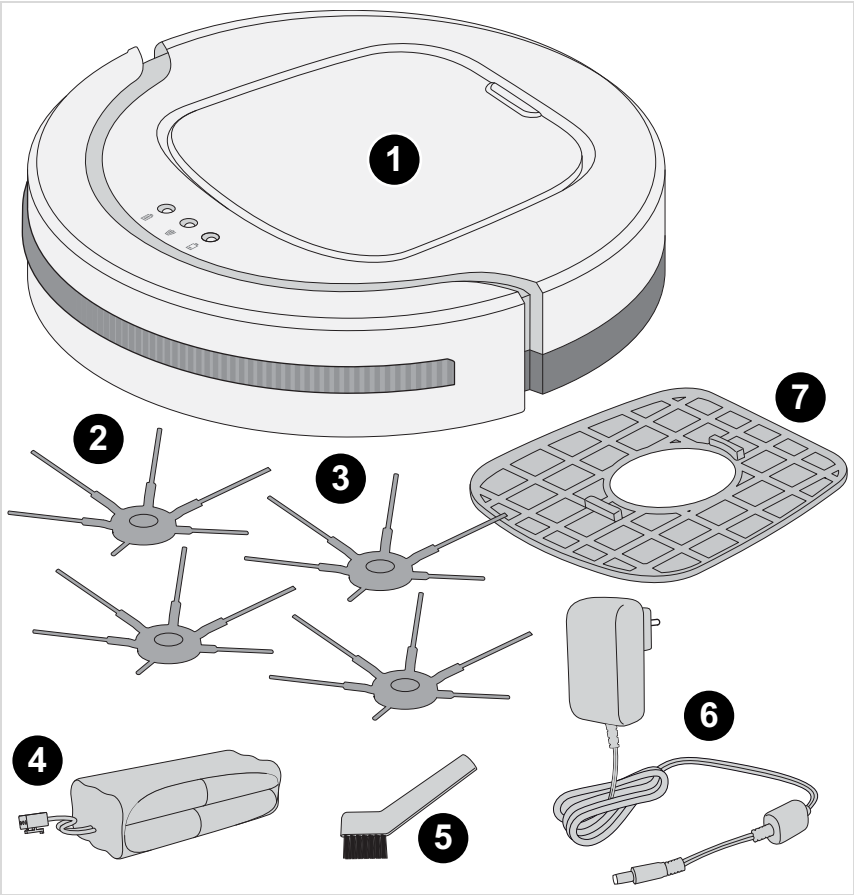

1 Robot odkurzający CHILL

2 Okrągłe szczotki

3 Zapasowe okrągłe szczotki

4 Akumulator

5 Pędzel do czyszczenia

6 Zasilacz

7 Zapasowy filtr

– bez ilustracji: Instrukcja eksploatacji

Ładowanie akumulatora

Wskazówka:

Przed pierwszym użyciem usunąć ostrożnie przezroczystą osłonę z wyłącznika. Nie stosować do tego ostrych przedmiotów, które mogą uszkodzić urządzenie.

Najlepiej jest ładować akumulator przed każdym użyciem, szczególnie, gdy urządzenie długo nie jest stosowane. Zwiększa to żywotność akumulatora i zapewnia długie cykle czyszczenia.

1. Upewnić się, że urządzenie jest wyłączone.
2. Podłączyć zasilacz do urządzenia (patrz ilustracja).

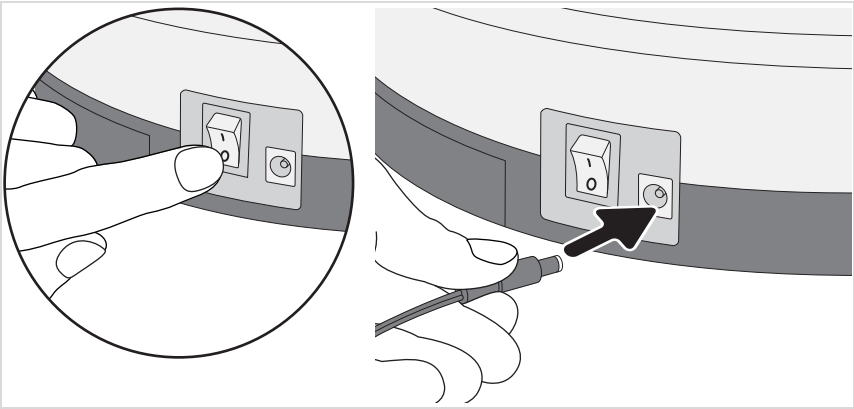

3. Podłączyć zasilacz do gniazdka (patrz ilustracja).

– LED miga. Odczekać ok. 6,5 godziny, aż LED będzie świecić światłem ciągłym.

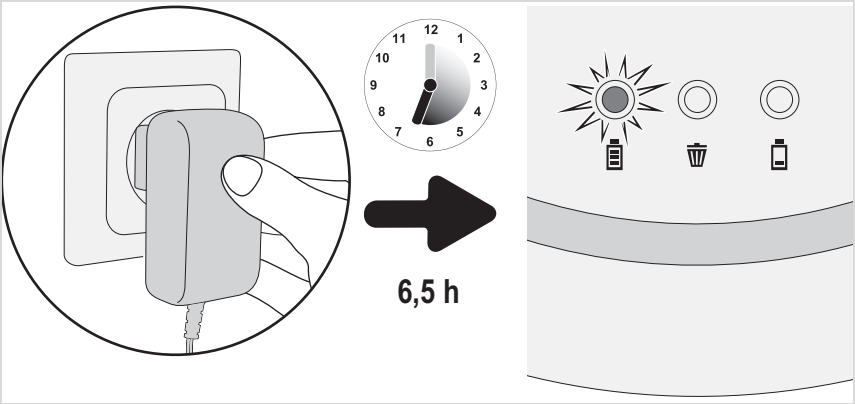

4. Wyjąć zasilacz z gniazdka i z urządzenia.

Przygotować urządzenie do użycia, ▷*Strona 44, „Dopasowanie urządzenia do podłoża“*

Dopasowanie urządzenia do podłoża

1. Upewnić się, że urządzenie jest wyłączone.
2. Zależnie od podłoża założyć lub ściągnąć szczotki.

– Do czyszczenia twardych podłóg należy założyć szczotki (patrz ilustracja).
– Do czyszczenia wykładzin z krótkim włosiem należy zdjąć szczotki (patrz ilustracja).

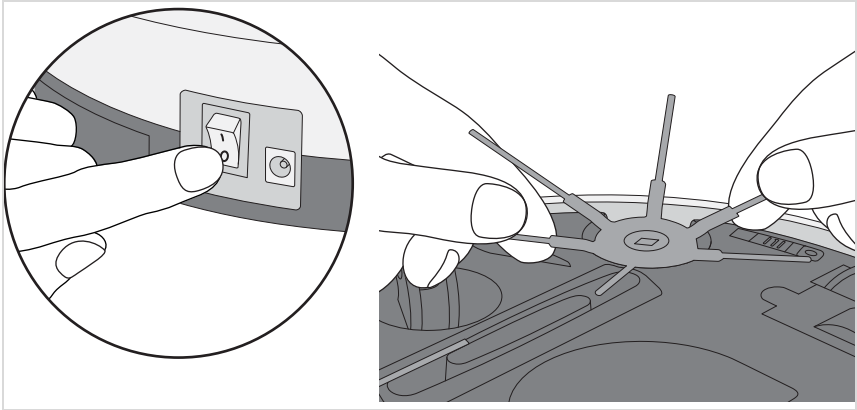

3. Umieścić równocześnie wszystkie 3 czujniki zabezpieczające przed spadnięciem w jednakowym położeniu:

– przy jasnych podłogach i niskich stopniach: położenie 0 do 1.
– przy ciemnych podłogach i wysokich stopniach: położenie 2 do 3.

PORADA: Jeżeli czujniki zabezpieczające przed spadnięciem nie są prawidłowo ustawione, to dioda LED zaświeci się na górze urządzenia.

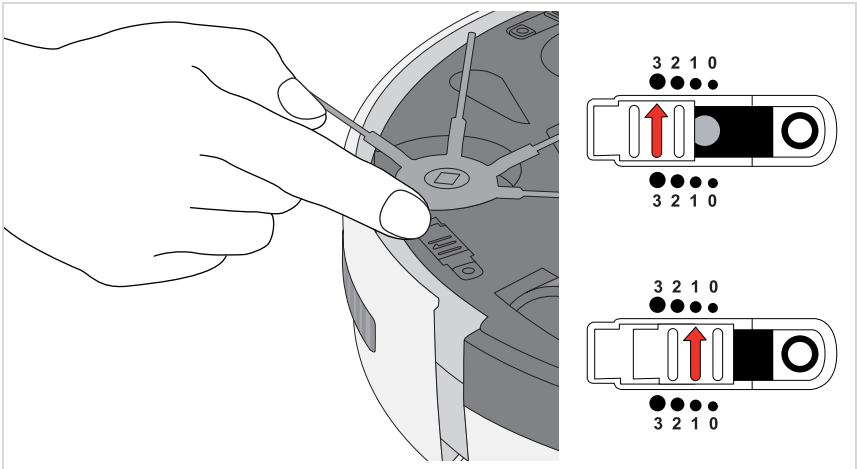

PORADA: Jeśli robot stale jedzie wstecz na ciemnych podłogach, wybrać ustawienie „3“.

Sprzątanie pomieszczenia

Przygotować pomieszczenie w następujący sposób:

– Uprzątnąć luźne przedmioty, które robot mógłby przesuwać.
– Uprzątnąć przewody, zasłony i wszystko, co mogłoby wkręcić się w szczotki.
– Uprzątnąć kruche przedmioty lub takie, które mogłyby się łatwo przewrócić.

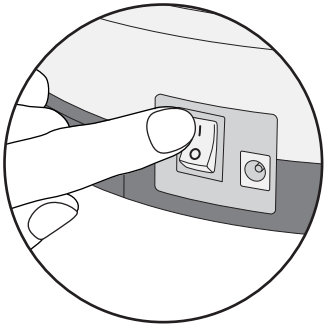

Włączyć urządzenie w następujący sposób:

1. Ustawić urządzenie pośrodku sprzątanego pomieszczenia.
2. Włączyć urządzenie wyłącznikiem (położenie „I“ - patrz szczegół).

Urządzenie sprząta teraz pomieszczenie według następującego wzoru:

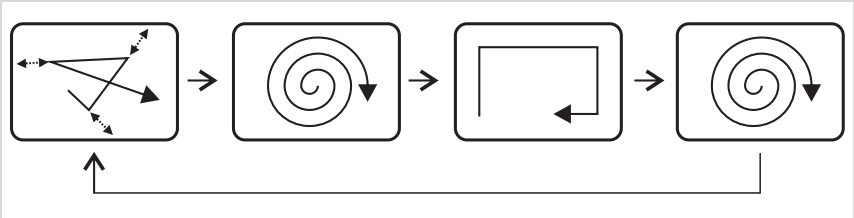

Urządzenie sprząta teraz tak długo,

– aż napełni się worek na kurz i zaświeci się dioda LED,
▷*Strona 46, „Opróżnianie zbiornika kurzu“*.
– lub aż będzie wymagane naładowanie akumulatora i zaświeci się dioda LED,
▷*Strona 43, „Ładowanie akumulatora“*.

W obu przypadkach urządzenie zatrzymuje się po pewnym czasie.

Co minutę wydaje piszczący dźwięk,

– aż do wyłączenia wyłącznikiem (położenie „0“)
– lub wyczerpania akumulatora.

Jeśli urządzenie ma nie być używane przez dłuższy czas, to należy wyjąć akumulator,
▷*Strona 53, „Wyjęcie akumulatora“*.

Opróżnianie zbiornika kurzu

1. Upewnić się, że urządzenie jest wyłączone i zasilacz sieciowy nie jest podłączony.
2. Zdjąć pokrywę (patrz ilustracja).

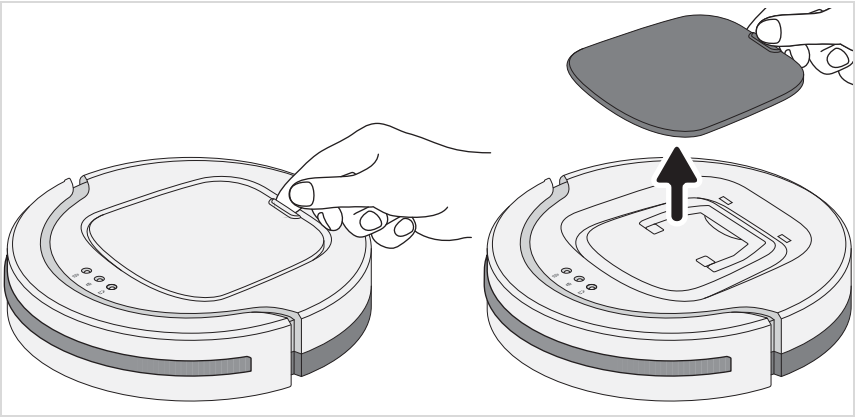

3. Wyciągnąć za uchwyt zbiornik kurzu (patrz ilustracja po lewej).
4. Zdjąć pokrywę zbiornika kurzu (patrz ilustracja po prawej).

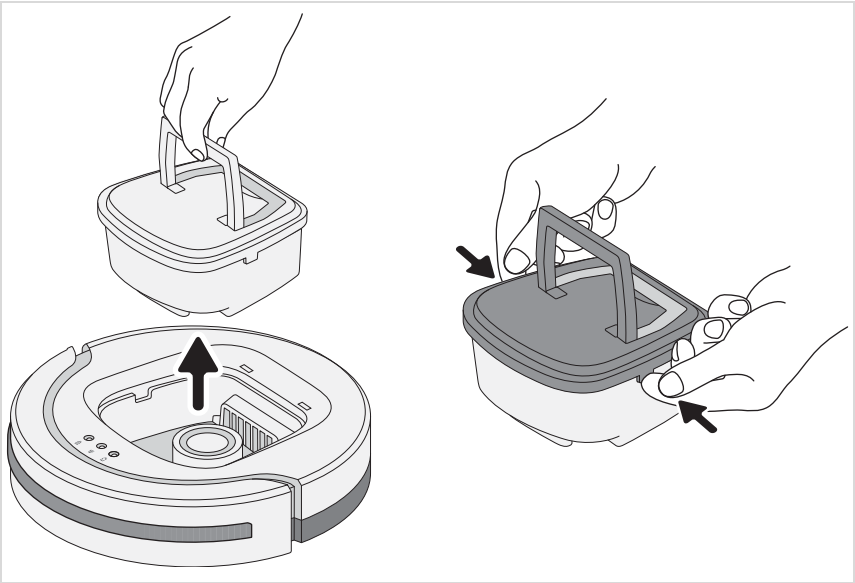

Opróżnianie zbiornika kurzu

5. Ze zbiornika kurzu wyjąć w górę filtr (patrz ilustracja po lewej).

   PORADA: Zaleca się korzystanie przy tym z odkurzacza.
   Odsysa on wydostający się kurz i efektywnie czyści filtr.

6. Opróżnić zbiornik kurzu i zgrubnie wyczyścić go wraz z filtrem (patrz szczegóły).

W razie potrzeby wyczyścić zbiornik kurzu i filtr na mokro:

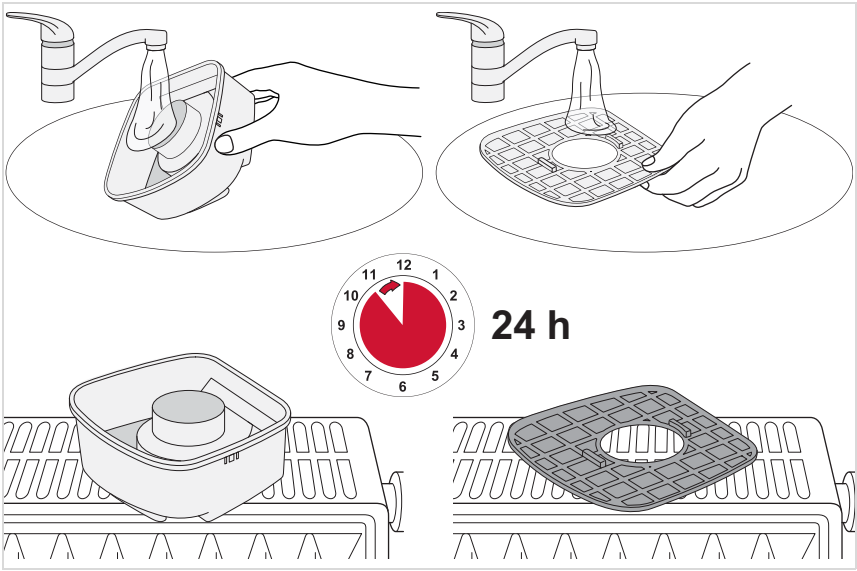

Czyszczenie czujników zabezpieczających przed spadnięciem

W razie silnego zabrudzenia spodu urządzenia trzeba wyczyścić czujniki zabezpieczające przed spadnięciem.

1. Upewnić się, że urządzenie jest wyłączone i zasilacz sieciowy nie jest podłączony.
2. Obrócić urządzenie.
3. Wytrzeć wszystkie trzy czujniki zabezpieczające przed spadnięciem czystą szmatką niepozostawiającą włókien (patrz ilustracja).

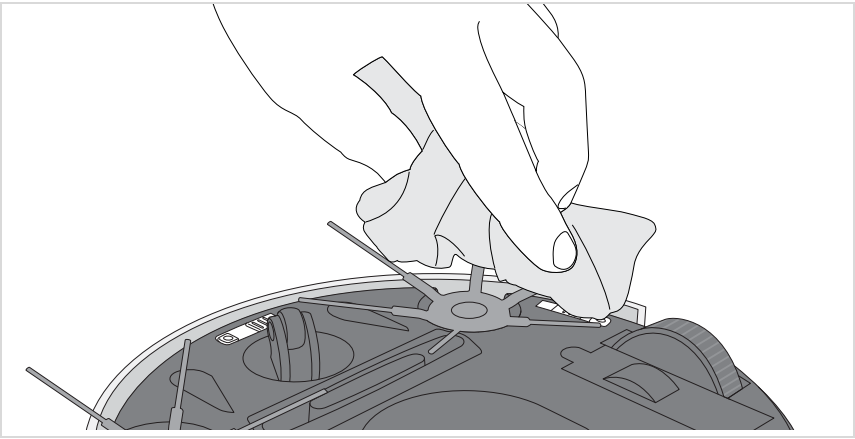

Czyszczenie okrągłych szczotek

Jeżeli okrągłe szczotki nie obracają się prawidłowo, to trzeba je wyczyścić.

1. Upewnić się, że urządzenie jest wyłączone i zasilacz sieciowy nie jest podłączony.
2. Obrócić urządzenie.
3. Zdemontować okrągłe szczotki.

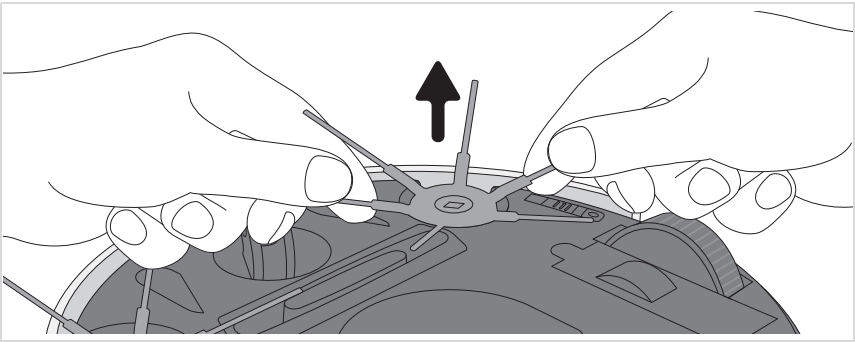

4. Wyczyścić okrągłe szczotki z zanieczyszczeń. W razie potrzeby ostrożnie użyć do tego pęsety.

Sprawdzić na podstawie poniższej tabeli, czy problem można usunąć:

Problem	Możliwa przyczyna / rozwiązanie
Nie można włączyć urządzenia.	Akumulator jest całkowicie wyczerpany. Wyłączyć urządzenie (położenie „0“) i naładować akumulator, ▷*Strona 43, „Ładowanie akumulatora“*.
	Urządzenie było włączone podczas ładowania (położenie „I“). Wyłącznikiem wyłączyć urządzenie (położenie „0“) i ponownie włączyć (położenie „I“). Urządzenie rusza.
	Zdjęto pokrywę, podczas gdy urządzenie było jeszcze włączone. Wyłącznikiem wyłączyć urządzenie (położenie „0“) i ponownie włączyć (położenie „I“). Urządzenie rusza.
	Pokrywa nie jest nałożona prawidłowo. Wyłączyć urządzenie (położenie „0“) i ponownie nałożyć pokrywę.
LED „ “ świeci na czerwono.	Należy naładować akumulator. Wyłączyć urządzenie (położenie „0“) i naładować akumulator, ▷*Strona 43, „Ładowanie akumulatora“*.
	Czujniki zabezpieczające przed spadnięciem są ustawione nierówno. Ustawić wszystkie 3 czujniki zabezpieczające przed spadnięciem na ten sam stopień, ▷*Strona 44, „Dopasowanie urządzenia do podłoża“*.
	Czujniki zabezpieczające przed spadnięciem nie są ustawione prawidłowo. Dopasować czujniki zabezpieczające przed spadnięciem do jasności podłogi i wysokości stopni, ▷*Strona 44, „Dopasowanie urządzenia do podłoża“*.
	Czujniki zabezpieczające przed spadnięciem są zabrudzone. Wyczyścić czujniki zabezpieczające przed spadnięciem, ▷*Strona 48, „Czyszczenie czujników zabezpieczających przed spadnięciem“*.
	Urządzenie nie ma kontaktu z podłogą. Postawić urządzenie na podłodze. Teraz zacznie od razu sprzątać.

Problem	Możliwa przyczyna / rozwiązanie
LED „ 🗑 “ świeci na czerwono.	Zbiornik kurzu jest przepełniony lub filtr jest zabrudzony. Wyłączyć urządzenie (położenie „0“) i ▷*Strona 46, „Opróżnianie zbiornika kurzu“*.
	We wlocie ssącym (na spodzie urządzenia) znajdują się 2 czujniki, które reagują przy silnym zabrudzeniu wlotu. W takim przypadku należy wyczyścić obszar wokół wlotu, np. odkurzaczem.
	Pokrywa (nad zbiornikiem kurzu, patrz ▷*Strona 46, „Opróżnianie zbiornika kurzu“*) nie jest zamontowana lub jest zamontowana niepoprawnie. Upewnić się, że pokrywa jest znów prawidłowo założona, np. po opróżnieniu zbiornika kurzu.
	Być może pokrywa jest lekko uszkodzona, przez co brak jest pełnego kontaktu pokrywy z urządzeniem. W takim przypadku należy zwrócić się do naszego serwisu (▷*Strona 173, „Centrala obstugi klientów“*).
Urządzenie pracuje, ale stale porusza się wstecz.	Regulator suwakowy ustawiający czułość czujników zabezpieczających przed spadnięciem znajduje się w położeniu dla jasnych podłóg, podczas gdy urządzenie pracuje na ciemnej podłodze. Dopasować położenie regulatora suwakowego ustawiającego czułość czujników zabezpieczających przed spadnięciem, ▷*Strona 44, „Dopasowanie urządzenia do podłoża“*.
Urządzenie samo się zatrzymuje.	Należy naładować akumulator. Wyłączyć urządzenie (położenie „0“) i naładować akumulator, ▷*Strona 43, „Ładowanie akumulatora“*.
Urządzenie ugrzęzło.	Pomóc ręką lekko popychając.
Mimo wolnej powierzchni urządzenie nie jedzie prosto bezpośrednio po włączeniu.	Być może jedno z kółek jest zabrudzone, co uniemożliwia mu swobodny obrót. Wyczyścić kółko. W razie potrzeby ostrożnie użyć nożyczek lub pęsety.
Jedna z okrągłych szczotek nie obraca się.	Być może jest ona zabrudzona, co uniemożliwia swobodny obrót. Wyczyścić okrągłe szczotki, ▷*Strona 48, „Czyszczenie okrągłych szczotek“*.

Problem	Możliwa przyczyna / rozwiązanie
Nie można naładować urządzenia.	Zasilacz nie jest prawidłowo podłączony. Sprawdzić, czy wtyczka i adapter zasilacza są poprawnie osadzone w gniazdkach (▷*Strona 43, „Ładowanie akumulatora“*).
Czas eksploatacji skraca się sukcesywnie.	Być może zabrudzenie kółek uniemożliwia im swobodny obrót. Wyczyścić kółko. W razie potrzeby ostrożnie użyć nożyczek lub pęsety.

Jeśli nie można usunąć problemu za pomocą poniższej tabeli, to należy zadzwonić na naszą **gorącą linię** (dane do kontaktów znajdują się w załączniku do niniejszej instrukcji obsługi).

Wraz naszymi wyszkolonymi serwisantami na pewno znajdziemy rozwiązanie.

Zamawianie części zamiennych i wyposażenia

W celu zamówienia części zamiennych i elementów wyposażenia należy zwrócić się do naszego serwisu. Dane do kontaktów znajdują się w załączniku do niniejszej instrukcji obsługi lub na naszej stronie domowej.

Nr art.	Opis
6232048	Rundbørste, sæt med 4 stk.
5248048	Rengøringssæt (filter + rengøringspensel)

Wyjęcie akumulatora

1. Upewnić się, że urządzenie jest wyłączone i zasilacz sieciowy nie jest podłączony.
2. Położyć urządzenie dolną częścią do góry.
3. Zdjąć pokrywę schowka na akumulator.
4. Odłączyć wtyk akumulatora zgodnie z ilustracją (patrz szczegół).

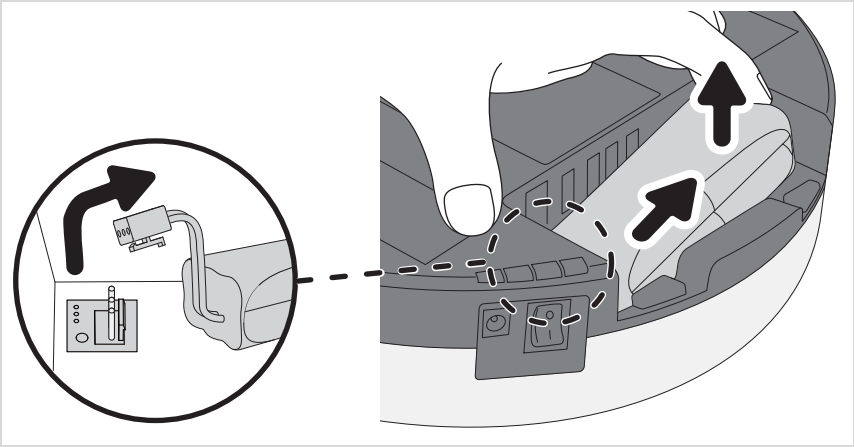

5. Wyjąć akumulator ze schowka (patrz ilustracja)
6. Mocno nasunąć pokrywkę schowka na akumulator, aż do słyszalnego i odczuwalnego zatrzaśnięcia.

Akumulator i urządzenie należy utylizować oddzielnie.

▷*Rozdział „Oddzielna utylizacja urządzenia i akumulatora“*.

Oddzielna utylizacja urządzenia i akumulatora

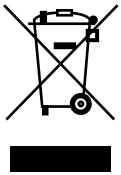

Urządzeń i akumulatorów oznakowanych tym symbolem nie wolno utylizować z odpadami domowymi! Urządzenia i akumulatory zawierają cenne surowce, które można ponownie wykorzystać. Należyta utylizacja chroni środowisko i zdrowie ludzi. Urządzenie i wyjęty akumulator należy oddzielnie oddać do utylizacji w odpowiednim punkcie zbiórki.

Poštovani kupče,

želimo Vam puno zadovoljstva s ovim kvalitetnim proizvodom tvrtke SEVERIN i zahvaljujemo Vam na povjerenju.

O ovim Uputama za uporabu

Ove Upute za uporabu sadrže važne savjete za Vašu sigurnost i za uporabu uređaja. Nepoštivanje Uputa za uporabu može prouzročiti tjelesne ozljede osoba ili štete na uređaju. Dobro čuvajte ove Upute za uporabu. Ako uređaj prosljeđujete trećim osobama, uvijek uz njega proslijedite i Upute za uporabu.

U potpunosti pročitajte Upute za uporabu prije prve uporabe.

Sadržaj

Najljepša hvala! 54

Upute u vezi sigurnosti 55

Raspakiravanje 59

Punjenje punjive baterije 60

Prilagođavanje uređaja podlozi 61

Čišćenje prostorije 62

Pražnjenje spremnika za prašinu 63

Čišćenje uređaja 65

Uklanjanje problema 66

Pribor 69

Zbrinjavanje 70

Sigurnost određenih grupa osoba

– Ove uređaje mogu koristiti djeca od 8 godina nadalje kao i osobe smanjenih fizičkih, senzoričkih ili mentalnih sposobnosti ili osobe bez iskustva i/ili znanja ako su pritom pod nadzorom ili ako su upućene u sigurno rukovanje uređajem te ako su razumjele opasnosti koje iz toga proizlaze.
– Djeca se ne smiju igrati s uređajem niti stajati ili sjediti na njemu. Čišćenje i korisničko održavanje djeca ne smiju obavljati bez nadzora.
– Djecu mlađu od 8 godina potrebno je držati podalje od uređaja i električnog kabela.
– Ambalažne materijale sklonite izvan dohvata djece i zbrinite ih. U protivnom postoji opasnost od gušenja.

Sigurno priključivanje uređaja

Uređaj se puni električnom strujom; pritom načelno postoji opasnost od strujnog udara. Stoga osobito obratite pozornost na sljedeće:

– Mrežni adapter priključujte samo na utičnice koje odgovaraju podacima navedenima na natpisnoj pločici mrežnog adaptera.
– Prije uporabe kontrolirajte postoje li na uređaju i mrežnom adapteru eventualna oštećenja. Nikad ne stavljajte u pogon neispravan uređaj ili uređaj s neispravnim mrežnim adapterom.
– Nikad ne pokušavajte sami popravljati uređaj ili njegov mrežni adapter. Kako bi se izbjegle opasnosti, popravke na uređaju i mrežnom adapteru smije izvoditi samo naša servisna služba. Neispravan uređaj ili mrežni adapter predajte na popravak u specijaliziranu prodavaonicu ili servisnoj službi tvrtke SEVERIN.
– Ne uranjajte uređaj ili mrežni adapter u vodu ili druge tekućine. Uređaj i mrežni adapter držite podalje od kiše i vlage. Ne koristite uređaj na otvorenom ili u prostorijama s velikom vlažnošću zraka.

– Ne primajte mrežni adapter mokrim rukama. Prilikom izvlačenja mrežnog adaptera iz utičnice uvijek povlačite izravno za mrežni adapter.
– Obratite pozornost na to da se kabel mrežnog adaptera ne presavije, ne prignječi ili ne pregazi ili da ne dođe u dodir s izvorima topline, vlagom ili oštrim rubovima. Vodite računa o tome da kabel mrežnog adaptera ne postane prepreka o koju se možete spotaknuti.
– Prije čišćenja ili održavanja uređaja kao i prije promjene pribora isključite uređaj i osigurajte da nije priključen mrežni adapter.

Sigurnost pri rukovanju punjivim baterijama

U slučaju pogrešnog rukovanja punjivim baterijama postoji opasnost od ozljeda i eksplozije.

– Ako je potrebno zamijeniti punjivu bateriju, obratite se specijaliziranoj prodavaonici ili servisnoj službi tvrtke SEVERIN. Nikad nemojte sami mijenjati punjivu bateriju. Nikad ne zamjenjujte punjivu bateriju drugim punjivim baterijama ili običnim baterijama.
– Prije vađenja punjive baterije osigurajte da je mrežni adapter izvučen iz utičnice.
– Punjive baterije nikad nemojte rastavljati, izlagati visokim temperaturama niti bacati u vatru.
– Ne izlažite punjive baterije izravnom sunčevom svjetlu.
  - U slučaju skladištenja u trajanju do 3 mjeseca pridržavajte se sljedećih temperatura: -20 — +45 °C.
  - U slučaju skladištenja duljeg od 1 godine pridržavajte se sljedećih temperatura: -20 — +20 °C.
– Nikad nemojte kratko spajati punjive baterije, tj. nikad ne dotičite istovremeno oba pola, osobito ne s električki vodljivim predmetima. Punjive baterije skladištite tako da prilikom skladištenja ne može doći do kratkog spoja s drugim punjivim baterijama ili metalnim predmetima.

– Za punjenje punjive baterije koristite isključivo isporučeni mrežni adapter. Punjivu bateriju nipošto ne punite pomoću nekog drugog mrežnog adaptera. Isporučeni mrežni adapter koristite pak isključivo za punjenje punjive baterije ovog uređaja.
– Po isteku uporabnog vijeka izvadite punjivu bateriju na način kao što je opisano. Punjivu bateriju zatim odmah predajte na odgovarajuće prikupljalište u svojoj blizini i na taj ih način zbrinite na siguran i ekološki prihvatljiv način. Punjive baterije nikad ne zbrinjavajte preko kućanskog otpada!
– U slučaju nestručnog rukovanja iz punjive baterije može iscurjeti tekućina. Ne koristite više punjivu bateriju ako je oštećena ili pak ako iz nje curi tekućina.
  - Ako je došlo do curenja tekućine, izbjegavajte dolazak u dodir s njome.
  - Ako je došlo do dolaska u dodir s iscurjelom tekućinom, odmah je isperite s puno vode. U slučaju (bilo kakvih) posljedičnih simptoma potražite liječničku pomoć.

Uporaba u skladu s namjenom

Uređaj se smije primjenjivati samo u kućanstvu. Uređaj se smije primjenjivati isključivo za čišćenje na ravnim, normalno zaprljanim tvrdim podovima. Najbolji rezultati čišćenja pritom se postižu u malim ili u sebe zatvorenim prostorijama.

Ako nisu montirane kružne četke, možete ga koristiti i na tepisima kratkih vlakana.

Svaka daljnja uporaba smatra se protivnom namjeni i zabranjena je.

Kako bi se spriječile tjelesne ozljede, požari i štete, uređaj se ne smije primjenjivati za usisavanje:

– ljudi, životinja i biljaka. Usisni otvor uvijek držite podalje od svih dijelova tijela, kose i odjevnih predmeta.
– žarećih, gorućih ili tinjajućih čestica (kao npr. pepela, ugljena, drvenog ugljena, cigareta, šibica).
– eksplozivnih ili lakozapaljivih tvari ili tonera.
– vode i drugih tekućina, npr. vlažnih sredstava za čišćenje tepiha.
– šiljatih predmeta kao što su krhotine stakla, čavli ili građevni otpad.

Osim toga je zabranjeno:

– preinake ili popravci uređaja ili njegovog mrežnog adaptera poduzeti na svoju ruku
– uporaba bez pravilno umetnutog spremnika za prašinu, filtra i poklopca
– primjena u prostorijama u kojima stoje lako lomljivi predmeti ili predmeti koji bi se mogli lako prevrnuti pripremite takve prostorije tako da primjena uređaja ne može izazvati nikakve štete
– uporaba, čuvanje ili punjenje uređaja na otvorenom
– odlaganje predmeta na uređaju

Raspakiravanje

1. Raspakirajte uređaje i pribor.
2. Provjerite potpunost isporuke (pogledajte sliku).

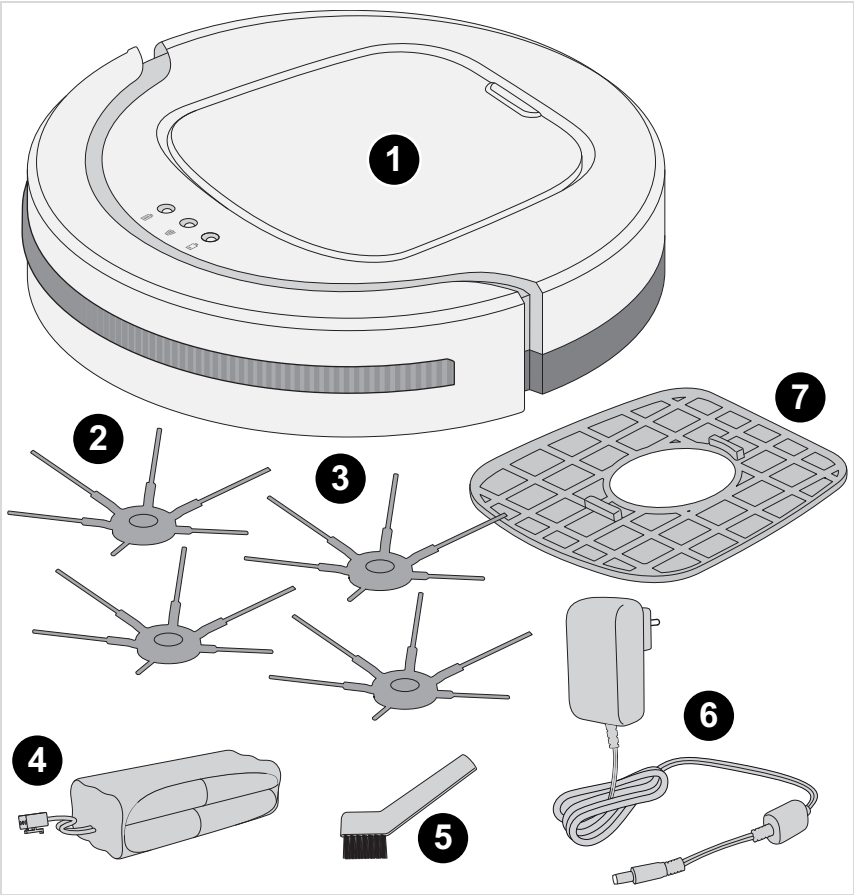

1 Robot za usisavanje CHILL

2 Kružne četke

3 Rezervne kružne četke

4 Punjiva baterija

5 Četkica za čišćenje

6 Mrežni adapter

7 Rezervni filtar

– Nisu prikazane: Upute za uporabu

Punjenje punjive baterije

Napomena:

Prije prve uporabe pažljivo ukloniti prozirni zaštitni pokrov s prekidača za uključivanje / isključivanje. Pritom ne upotrebljavati oštre predmete koji mogu oštetiti uređaj.

Punjivu bateriju najbolje je puniti prije svake uporabe, osobito nakon duljeg nekorištenja. Time se povećava životni vijek punjive baterije i osiguravaju maksimalno dugi ciklusi čišćenja.

1. Uvjerite se da je uređaj isključen.
2. Priključite mrežni adapter na uređaj (pogledajte sliku).

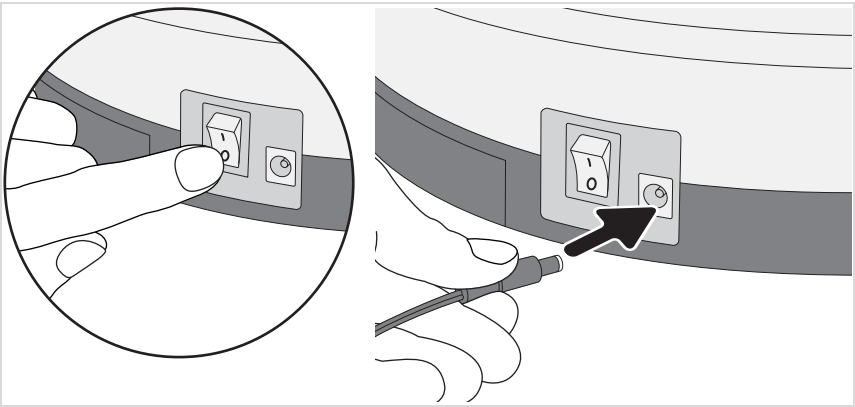

3. Priključite mrežni adapter na utičnicu (pogledajte detalj).

– Treperi LED. Pričekajte oko 6,5 sati sve dok LED ne počne stalno svijetliti.

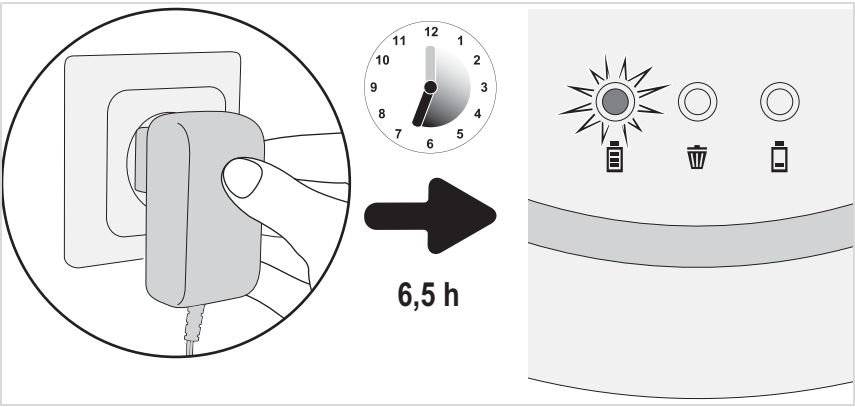

4. Izvucite mrežni adapter iz utičnice i uređaja.

Pripremite uređaj za primjenu, ▷ *Stranica 61, „Prilagođavanje uređaja podlozi"*.

Prilagođavanje uređaja podlozi

1. Uvjerite se da je uređaj isključen.
2. Postavite ili skinite četke ovisno o podlozi:

– Ako je potrebno čistiti tvrde podove, postavite kružne četke (pogledajte sliku).
– Ako je potrebno čistiti tepihe kratkih vlakana, skinite četke (pogledajte sliku).

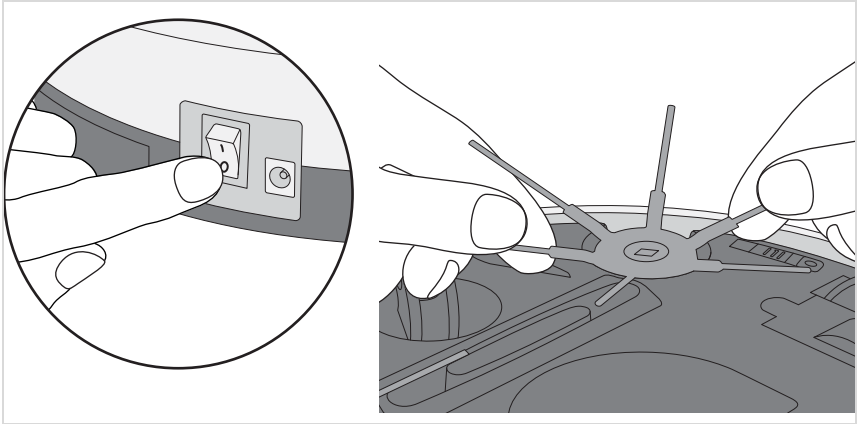

3. Postavite u isti položaj sva 3 senzora pada istovremeno:

– Kod svijetlih podova i plitkih stepenica – položaj 0 do 1.
– Kod tamnih podova i viših stepenica – položaj 2 do 3.

SAVJET: Ako senzori pada nisu pravilno namješteni, pali se LED svjetlo na gornjoj strani uređaja.

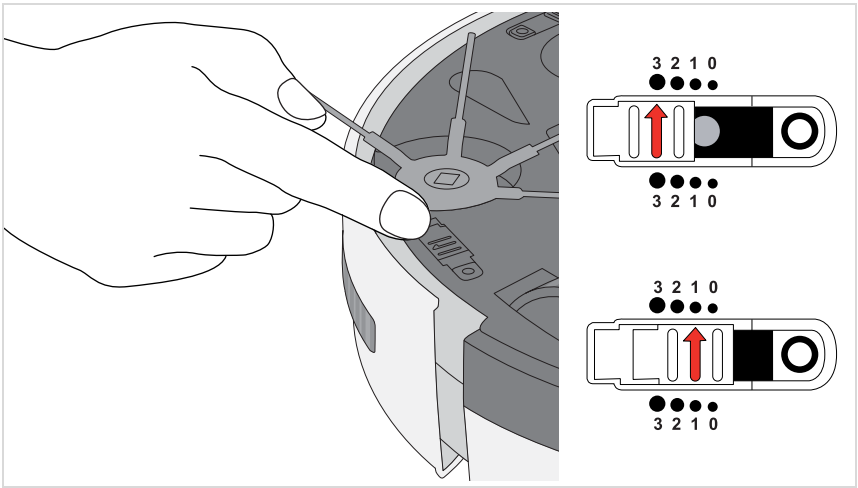

SAVJET: Ako se robot na tamnim podovima stalno kreće unatrag, odaberite postavku „3” .

Čišćenje prostorije

Pripremite prostoriju na sljedeći način:

– Uklonite neučvršćene predmete koje bi robot mogao gurnuti pred sobom.
– Uklonite kabele, zavjese i sve što bi se moglo zaplesti u četkama.
– Uklonite lomljive predmete ili predmete koji bi se mogli lako prevrnuti.

Uključite uređaj na sljedeći način:

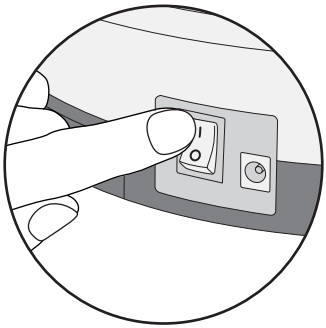

1. Postavite uređaj u sredinu prostorije koju valja očistiti.
2. Uključite uređaj na sklopci za uključivanje/isključivanje (položaj „I” – pogledajte detalj).

Uređaj zatim čisti prostoriju prema sljedećem obrascu:

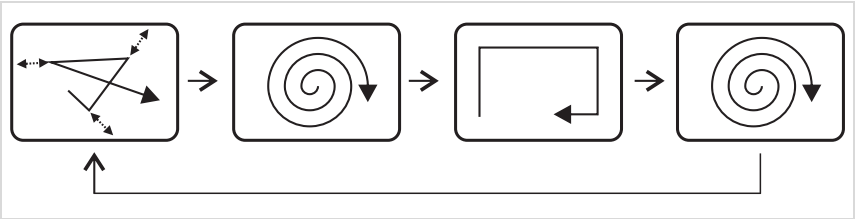

Uređaj čisti

– sve dok se ne napuni spremnik za prašinu i zasvijetli LED , ▷*Stranica 63, „Pražnjenje spremnika za prašinu”*,
– ili sve dok nije potrebno napuniti punjivu bateriju i zasvijetli LED , ▷*Stranica 60, „Punjenje punjive baterije”*.

U oba slučaja uređaj se zaustavlja nakon kratkog vremena.

On zatim svaku minutu emitira zvučni signal

– sve dok ga ne isključite na sklopci za uključivanje/isključivanje (položaj „0”)
– ili sve dok se punjiva baterija potpuno ne napuni.

Ako namjeravate ne koristiti uređaj dulje vrijeme,

izvadite punjivu bateriju, ▷*Stranica 70, „Vađenje punjive baterije”*.

Pražnjenje spremnika za prašinu

1. Osigurajte da je uređaj isključen i da nije priključen mrežni adapter.
2. Skinite poklopac (pogledajte sliku).

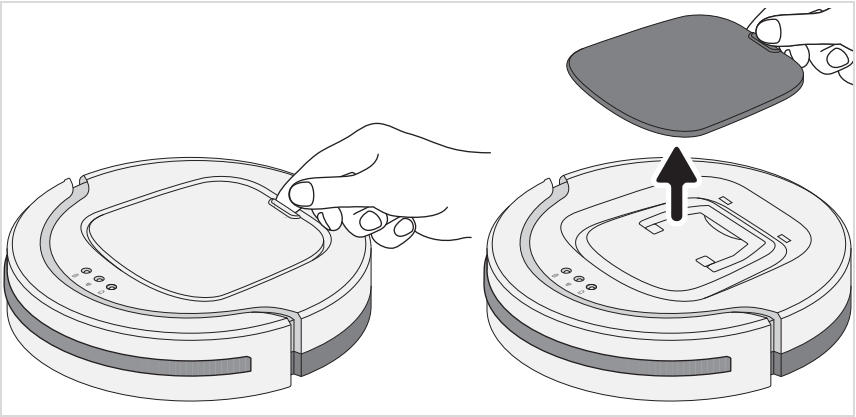

3. Podignite spremnik za prašinu iz uređaja držeći ga za ručku (pogledajte sliku lijevo).
4. Skinite poklopac spremnika za prašinu (pogledajte sliku desno).

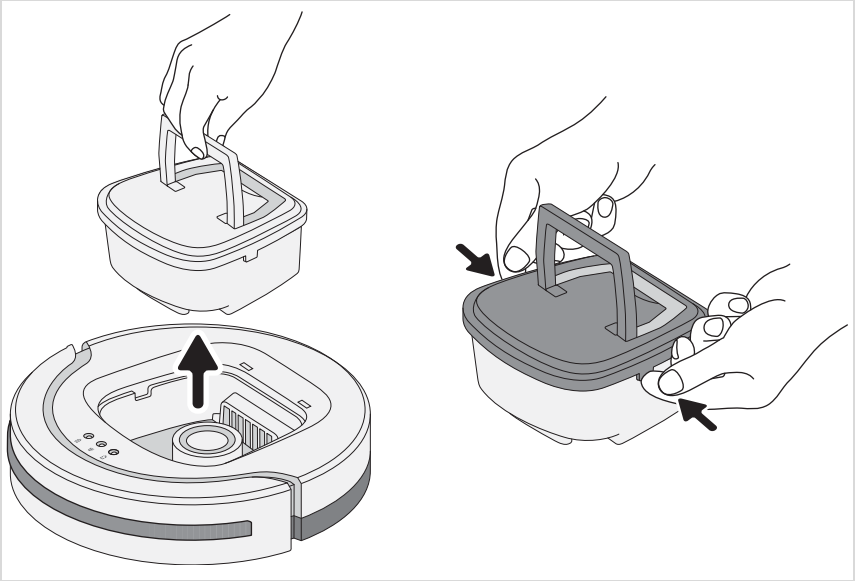

5. Izvadite filtar prema gore iz spremnika za prašinu (pogledajte sliku lijevo).

   SAVJET: Pritom se preporučuje uporaba usisavača za prašinu.
   On izravno usisava prljavštinu koja eventualno izlazi i također učinkovito čisti filtar.

6. Ispraznite spremnik za prašinu i grubo ga nasuho očistite zajedno s filtrom (pogledajte detalj).

Po potrebi mokro očistite spremnik za prašinu i filtar:

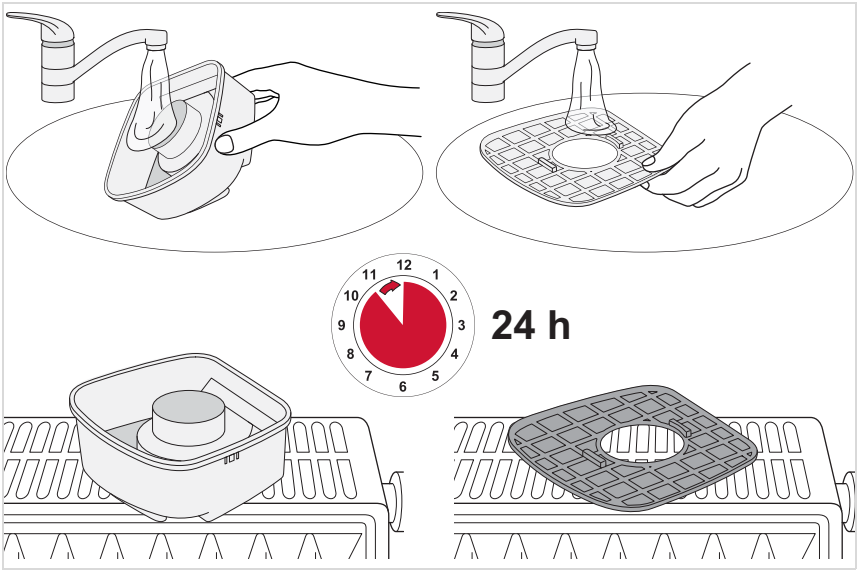

Čišćenje senzora pada

Ako je donja strana uređaja jako zaprljana, potrebno je očistiti senzore pada.

1. Osigurajte da je uređaj isključen i da nije priključen mrežni adapter.
2. Okrenite uređaj.
3. Sva tri senzora pada obrišite čistom krpom koja za sobom ne ostavlja vlakna (vidi sliku).

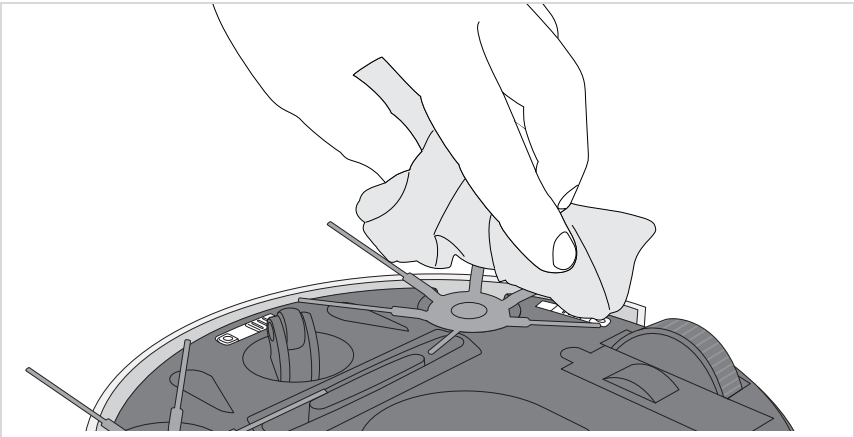

Čišćenje kružne četke

Kada se kružna četka više ne okreće pravilno, potrebno ju je očistiti.

1. Osigurajte da je uređaj isključen i da nije priključen mrežni adapter.
2. Okrenite uređaj.
3. Izvadite kružnu četku.

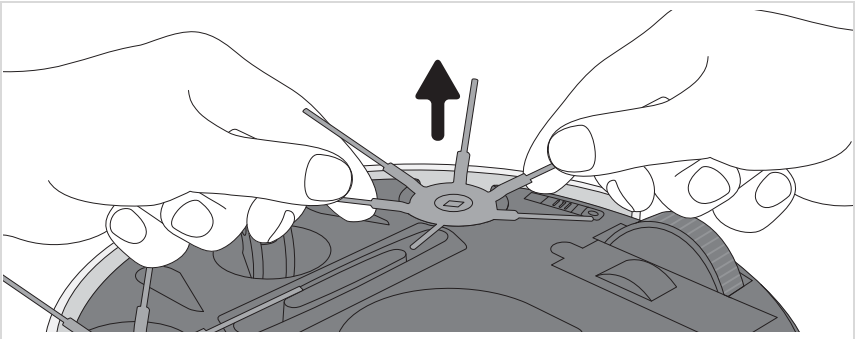

4. Uklonite prljavštinu s kružne četke. U tu svrhu po potrebi oprezno koristite pincetu.

Uklanjanje problema

Na temelju tablice u nastavku provjerite je li moguće ukloniti problem:

Problem	Mogući uzrok / rješenje
Uređaj se ne može uključiti.	Punjiva baterija potpuno je ispražnjena. Isključite uređaj (položaj „0”) i napunite punjivu bateriju, ▷*Stranica 60, „Punjenje punjive baterije”*.
	Uređaj je bio uključen prilikom postupka punjenja (položaj „I”). Isključite uređaj na sklopci za uključivanje/isključivanje (položaj „0”) i ponovno ga uključite (položaj „I”). Uređaj se nakon toga pokreće.
	Poklopac je skinut dok je uređaj bio još uključen. Isključite uređaj na sklopci za uključivanje/isključivanje (položaj „0”) i ponovno ga uključite (položaj „I”). Uređaj se nakon toga pokreće.
	Poklopac nije pravilno postavljen. Isključite uređaj (položaj „0”) i ponovno postavite poklopac.
LED „ ” svijetli crveno.	Potrebno je napuniti punjivu bateriju. Isključite uređaj (položaj „0”) i napunite punjivu bateriju, ▷*Stranica 60, „Punjenje punjive baterije”*.
	Senzori pada postavljeni su nejednako. Sva 3 senzora pada treba postaviti na istu razinu, ▷*Stranica 61, „Prilagođavanje uređaja podlozi”*.
	Senzori pada nisu pravilno postavljeni. Podesiti senzore pada za svjetloću tla i visinu stepenice, ▷*Stranica 61, „Prilagođavanje uređaja podlozi”*.
	Senzori pada su prljavi. Čišćenje senzora pada, ▷*Stranica 65, „Čišćenje senzora pada”*.
	Uređaj nije u dodiru s podom. Postavite uređaj na pod. On sada počinje izravno čistiti.

Problem	Mogući uzrok / rješenje
LED „ 🗑 ” svijetli crveno.	Spremnik za prašinu je prepunjen ili je zaprljan filtar. Isključite uređaj (položaj „0”) i ▷*Stranica 63, „Pražnjenje spremnika za prašinu”*.
	U usisnom otvoru (na donjoj strani uređaja) nalaze se 2 senzora, koji reagiraju kad usisni otvor postane jako zaprljan. U tom slučaju temeljito očistite područje oko usisnog otvora, npr. pomoću usisavača.
	Poklopac (iznad spremnika za prašinu, pogledajte ▷*Stranica 63, „Pražnjenje spremnika za prašinu”*) nije montiran ili nije pravilno montiran. Osigurajte da je poklopac ponovno pravilno postavljen, npr. nakon pražnjenja spremnika za prašinu.
	Moguće je da je poklopac lagano oštećen tako da se kontakt između poklopca i uređaja više ne ostvaruje u potpunosti. U tom se slučaju obratite našoj servisnoj službi (▷*Stranica 173, „Centralne servisne službe”*).
Uređaj se doduše pokreće, ali stalno se kreće unatrag.	Klizni regulator za namještanje osjetljivosti senzora pada nalazi se na postavci za svijetle podove, dok se uređaj primjenjuje na tamnom podu. Prilagodite položaj kliznog regulatora za namještanje osjetljivosti senzora pada, ▷*Stranica 61, „Prilagođavanje uređaja podlozi”*.
Uređaj se zaustavlja sam od sebe.	Potrebno je napuniti punjivu bateriju. Isključite uređaj (položaj „0”) i napunite punjivu bateriju, ▷*Stranica 60, „Punjenje punjive baterije”*.
Uređaj se zaglavio.	Lagano ga gurnite rukom kako biste ga oslobodili.
Izravno nakon uključivanja uređaj se ne kreće ravnim putanjama usprkos slobodnoj površini.	Možda prljavština sprečava slobodno okretanje jednog od kotača. Oslobodite kotač od prljavštine. U tu svrhu po potrebi oprezno koristite škare ili pincetu.
Jedna od kružnih četaka više se ne okreće.	Možda prljavština sprečava slobodno okretanje kružne četke. Čišćenje kružne četke, ▷*Stranica 65, „Čišćenje kružne četke”*.

Problem	Mogući uzrok / rješenje
Nije moguće napuniti uređaj.	Mrežni adapter nije pravilno utaknut. Provjerite jesu li utikač mrežnog adaptera, odn. mrežni adapter pravilno utaknuti u svojim utičnicama (▷*Stranica 60, „Punjenje punjive baterije"*).
Vrijeme rada sve je kraće.	Možda prljavština sprečava slobodno okretanje kotača. Oslobodite kotač od prljavštine. U tu svrhu po potrebi oprezno koristite škare ili pincetu.

Ako problem ne možete ukloniti pomoću gore navedene tablice, nazovite našu **dežurnu servisnu službu** (pogledajte podatke za kontakt u Dodatku ovih Uputa za uporabu).

Zajedno s našim školovanim zaposlenicima servisa sigurno ćemo naći rješenje.

Naknadno naručivanje rezervnih dijelova i dijelova pribora

U vezi sa zamjenskim dijelovima i priborom obratite se našoj službi za korisnike. Podaci za kontakt navedeni su u dodatku ovih Uputa za uporabu ili na našoj internetskoj stranici.

Broj artikla	Opis
6232048	4-dijelni set kružnih četaka
5248048	Set za čišćenje (filtar + četkica za čišćenje)

Vađenje punjive baterije

1. Osigurajte da je uređaj isključen i da nije priključen mrežni adapter.
2. Oprezno položite uređaj na gornju stranu tako da je dostupna donja strana.
3. Skinite pokrov pretinca za punjivu bateriju.
4. Odvojite utični spoj punjive baterije kao što je prikazano (pogledajte detalj).

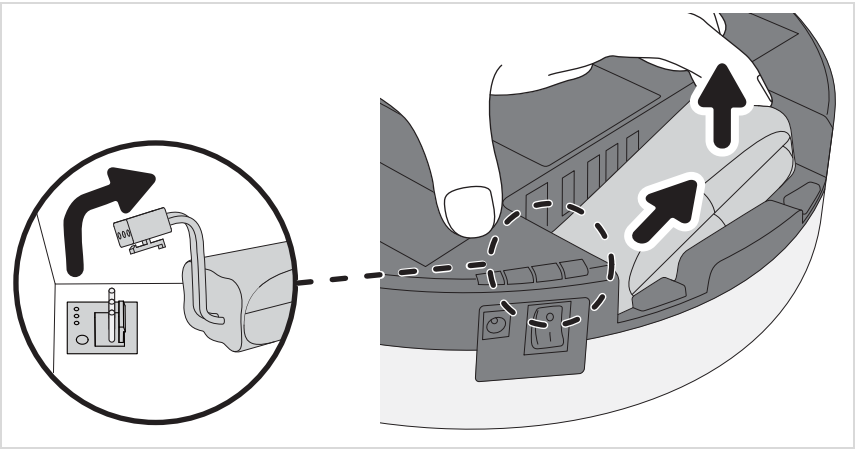

5. Izvadite punjivu bateriju iz pretinca za punjivu bateriju (pogledajte sliku).
6. Snažnim potezom ponovno postavite poklopac pretinca za punjivu bateriju tako da se čujno i osjetno aretira.

Punjivu bateriju i uređaj potrebno je zatim zbrinuti zasebno jedno od drugog,
▷*Poglavlje „Zasebno zbrinjavanje uređaja i punjive baterije”*.

Zasebno zbrinjavanje uređaja i punjive baterije

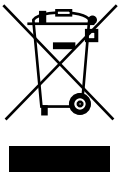

Uređaje i punjive baterije označene ovim simbolom potrebno je zbrinjavati odvojeno od kućanskog otpada! Uređaji i punjive baterije sadrže vrijedne sirovine koje se mogu reciklirati. Propisno zbrinjavanje štiti okoliš i zdravlje Vaših bližnjih. Uređaj i izvađenu punjivu bateriju zasebno predajte na zbrinjavanje na odgovarajućim prikupljalištima.

Gentile cliente,

grazie per la fiducia accordataci. Ci auguriamo che possa apprezzare appieno questo prodotto di qualità SEVERIN.

Informazioni sulle presenti istruzioni per l'uso

Le istruzioni per l'uso contengono importanti suggerimenti per la Sua sicurezza e per l'uso dell'apparecchio. Il mancato rispetto delle istruzioni per l'uso può causare lesioni alle persone o danni all'apparecchio. Conservare con cura le istruzioni per l'uso. Nel caso di cessione dell'apparecchio a terzi, consegnare anche le istruzioni per l'uso.

Leggere attentamente tutte le istruzioni per l'uso precedentemente al primo uso.

Indice

Grazie *71*

Avvertenze di sicurezza *72*

Disimballaggio *76*

Caricamento dell'accumulatore *77*

Adattamento dell'apparecchio alla base da pulire *78*

Pulizia del locale *79*

Svuotamento del contenitore raccoglipolvere *80*

Pulizia dell'apparecchio *82*

Eliminazione dei problemi *83*

Accessori *86*

Smaltimento *87*

Sicurezza di determinati gruppi di persone

– I bambini a partire da 8 anni di età e le persone con abilità fisiche, sensoriali o cognitive ridotte o con scarsa esperienza e/o conoscenza possono usare questo apparecchio solo sotto sorveglianza, oppure se sono state istruite sul relativo uso sicuro e hanno compreso i rischi derivanti dallo stesso.
– I bambini non devono giocare con l'apparecchio o salirci o sedercisi sopra. Salvo sotto sorveglianza, i bambini non possono eseguire la pulizia e la manutenzione dell'utilizzatore.
– Tenere i bambini di età inferiore a 8 anni lontani dall'apparecchio e dal cavo di alimentazione.
– Conservare e smaltire i materiali di imballo al di fuori della portata dei bambini. Diversamente sussiste il rischio d'asfissia.

Collegamento sicuro dell'apparecchio

Poiché l'apparecchio viene alimentato a corrente, di norma sussiste il rischio di scossa elettrica. Assicurarsi pertanto in particolare di quanto segue:

– Collegare l'alimentatore alle prese di corrente solo se i dati della targhetta identificativa corrispondono a quelli dell'alimentatore.
– Prima dell'uso verificare che apparecchio e alimentatore non presentino danneggiamenti. Non operare mai un apparecchio difettoso o con alimentatore difettoso.
– Non cercare mai di riparare da sé l'apparecchio o il relativo alimentatore. Per evitare l'esposizione a rischi, le riparazioni all'apparecchio e all'alimentatore possono essere eseguite solo dalla nostra Assistenza Clienti. Consegnare l'apparecchio o l'alimentatore difettoso a un rivenditore qualificato o all'Assistenza Clienti di SEVERIN per la riparazione.

- Non immergere l'apparecchio o l'alimentatore in acqua o in altri liquidi. Tenere l'apparecchio e l'alimentatore lontani da pioggia e umidità. Non operare l'apparecchio all'aperto o in locali ad alto tasso di umidità dell'aria.
- Non toccare l'alimentatore con le mani bagnate. Nell'estrarre l'alimentatore dalla presa di corrente, afferrare sempre direttamente l'alimentatore.
- Assicurarsi che il cavo dell'alimentatore non venga piegato, schiacciato o premuto passandoci sopra e che il cavo non vada a contatto con fonti di calore, umidità o spigoli vivi. Assicurarsi che il cavo dell'alimentatore non sia causa di inciampo.
- Prima di eseguire la pulizia o la manutenzione dell'apparecchio, nonché prima di cambiare un accessorio, disattivare l'apparecchio e assicurarsi che l'alimentatore non sia collegato.

Sicurezza durante l'uso di accumulatori

L'uso errato di accumulatori espone a rischio di lesioni e di esplosione.

- Se è necessario sostituire l'accumulatore contattare un rivenditore qualificato o il Servizio Assistenza di SEVERIN. Non sostituire mai da sé gli accumulatori. Non sostituire mai l'accumulatore con altri accumulatori o batterie.
- Prima di smontare l'accumulatore assicurarsi che l'alimentatore sia scollegato dalla presa.
- Non disassemblare mai gli accumulatori, non esporli ad alte temperature né gettarli nel fuoco.
- Non esporre gli accumulatori alla luce solare diretta.
  - In caso di stoccaggio fino a 3 mesi rispettare le seguenti temperature: -20 – +45 °C
  - In caso di stoccaggio oltre 1 anno rispettare le seguenti temperature: -20 – +20 °C

– Non cortocircuitare mai gli accumulatori, vale a dire non toccare contemporaneamente i due poli, in particolare non toccarli con oggetti conduttori di corrente elettrica. Stoccare gli accumulatori in modo che, anche durante lo stoccaggio, non possa verificarsi cortocircuito da altri accumulatori od oggetti metallici.
– Per caricare l'accumulatore utilizzare esclusivamente l'alimentatore fornito in dotazione. In nessun caso caricare l'accumulatore con un altro alimentatore. Utilizzare l'alimentatore fornito in dotazione esclusivamente per caricare l'accumulatore di questo apparecchio.
– L'accumulatore giunto a fine vita deve essere disassemblato come descritto. Dopo di che, l'accumulatore deve essere immediatamente conferito a un relativo centro di raccolta nelle vicinanze per lo smaltimento sicuro e sostenibile. Non smaltire mai gli accumulatori come rifiuto domestico!
– L'uso non conforme potrebbe causare fuoriuscita di liquido dall'accumulatore. Se danneggiato o se fuoriesce del liquido, interrompere l'uso dell'accumulatore.
  - Se è fuoriuscito del liquido, evitare il contatto con il liquido.
  - In caso di contatto con il liquido, lavare immediatamente con abbondante acqua. In presenza di conseguenze (di qualsiasi tipo) consultare un medico.

Uso conforme

L'apparecchio può essere usato solo in ambiente domestico. L'apparecchio deve essere usato esclusivamente per la pulizia di pavimenti duri, planari e normalmente sporchi. I migliori risultati di pulizia si ottengono in locali piccoli o chiusi.

Se non sono montate le spazzole rotonde, può essere usato anche su tappeti a pelo corto.

Ogni altro utilizzo è ritenuto non conforme ed è vietato.

Al fine di prevenire lesioni, incendi e danni l'apparecchio non deve essere usato per aspirare:

– Persone, animali o piante. Tenere la bocchetta di aspirazione sempre lontana da qualsiasi parte del corpo, capelli e indumenti.
– Particelle incandescenti, infuocate o ardenti (come ad esempio cenere, carbone, carbone di legna, sigarette, fiammiferi).
– Sostanze esplosive o facilmente infiammabili o toner.
– Acqua e altri liquidi, ad esempio lavamoquette umidi.
– Oggetti appuntiti come frantumi di vetro, chiodi o rifiuti edili.

È inoltre vietato:

– Trasformare o riparare autonomamente l'apparecchio o il relativo alimentatore.
– Usare l'apparecchio senza aver applicato correttamente il contenitore raccoglipolvere, il filtro e il coperchio.
– Usare l'apparecchio in locali in cui sono presenti oggetti fragili o tali da ribaltarsi facilmente. Predisporre i locali in modo che l'uso dell'apparecchio non possa causare alcun danno.
– Usare, conservare o caricare l'apparecchio all'aperto.
– Deporre oggetti sull'apparecchio.

Disimballaggio

1. Disimballare apparecchio e accessori.
2. Verificare che la fornitura sia completa (vedere la figura).

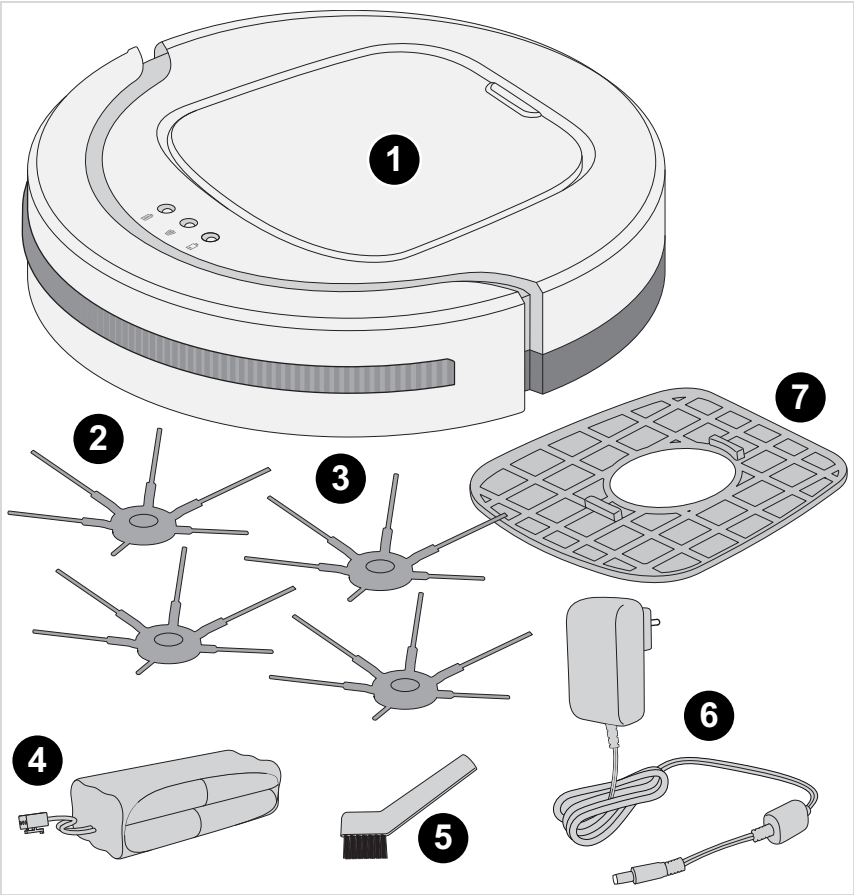

1 Robot aspiratore CHILL

2 Spazzole rotonde

3 Spazzole rotonde di ricambio

4 Accumulatore

5 Pennello di pulizia

6 Alimentatore

7 Filtro di ricambio

– non raffigurato: Istruzioni per l 'uso

Caricamento dell'accumulatore

Nota:

Prima del primo utilizzo rimuovere con cautela la copertura protettiva trasparente dall'interruttore On/Off. Per far ciò non utilizzare oggetti appuntiti che potrebbero danneggiare l'apparecchio.

Meglio caricare l'accumulatore prima di ogni uso, in particolare dopo un lungo periodo di inattività. In questo modo la durata dell'accumulatore aumenta e vengono garantiti cicli di pulizia più lunghi possibili.

1. Assicurarsi che l'apparecchio sia disattivato.
2. Collegare l'alimentatore all'apparecchio (vedere la figura).

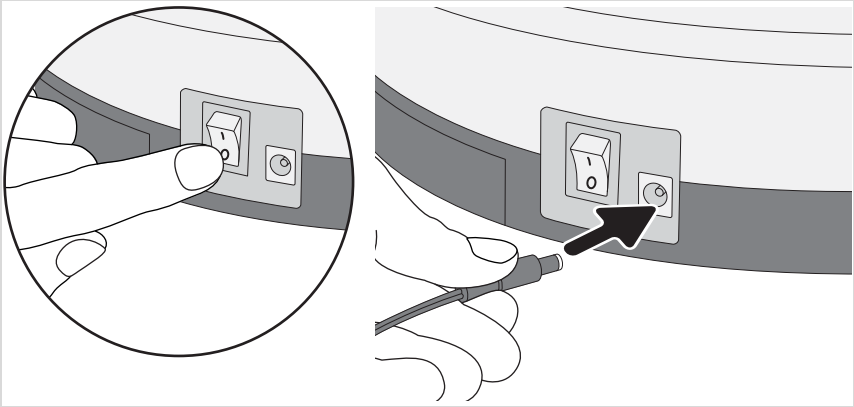

3. Collegare l'alimentatore alla presa (vedere il dettaglio).

– Il LED lampeggia. Attendere ca. 6,5 ore fino a quando il LED è illuminato fisso.

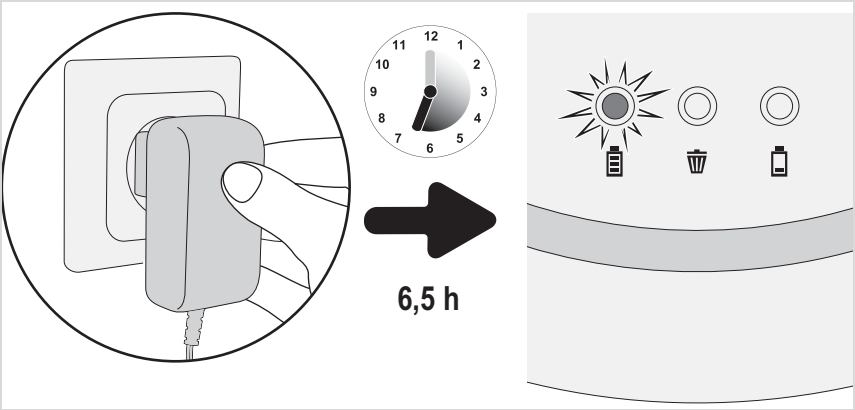

4. Scollegare l'alimentatore dalla presa e dall'apparecchio.

Preparare l'apparecchio per l'uso, ▷*Pagina 78, "Adattamento dell'apparecchio alla base da pulire"*.

Adattamento dell'apparecchio alla base da pulire

1. Assicurarsi che l'apparecchio sia disattivato.
2. Applicare o rimuovere le spazzole a seconda della base:

– Se devono essere puliti pavimenti duri, applicare le spazzole rotonde (vedere la figura).
– Se devono essere puliti tappeti a pelo corto, rimuovere le spazzole (vedere la figura).

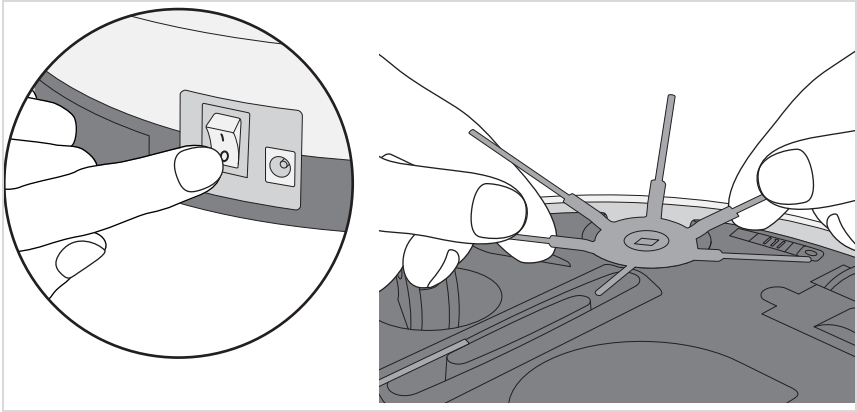

3. Posizionare i 3 sensori di caduta contemporaneamente sulla stessa posizione:

– per pavimenti chiari e gradini piani posizione da 0 a 1.
– per pavimenti scuri e gradini più alti posizione da 2 a 3.

SUGGERIMENTO: Se i sensori di caduta non sono impostati correttamente, si accende il LED sulla parte superiore dell'apparecchio.

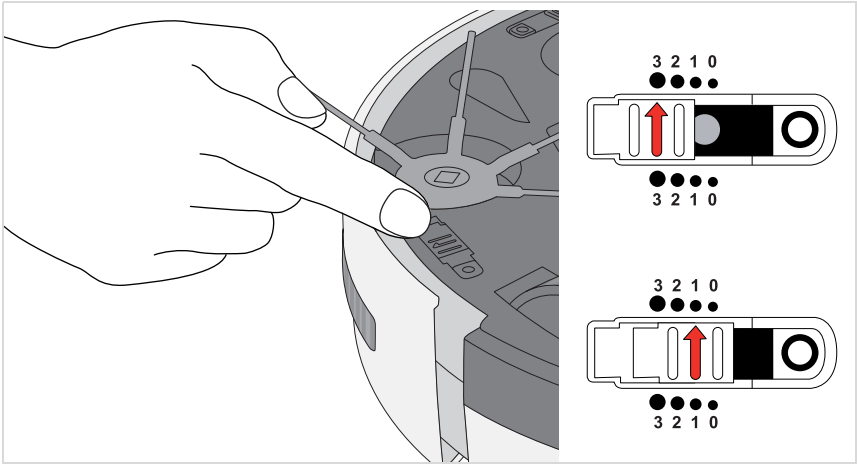

SUGGERIMENTO: se su pavimenti scuri il robot si sposta continuamente indietro, selezionare la posizione "3".

Preparare il locale come segue:

– Rimuovere gli oggetti non fissati che il robot potrebbe spingere in avanti.
– Rimuovere cavi, tende e tutto ciò che potrebbe impigliarsi nelle spazzole.
– Rimuovere oggetti fragili o tali da ribaltare facilmente.

Attivare l'apparecchio come segue:

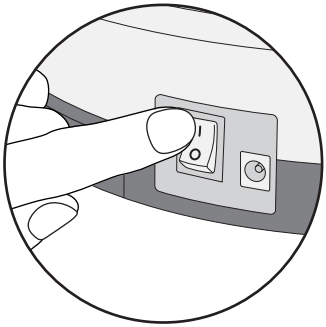

1. Collocare l'apparecchio al centro del locale da pulire.
2. Attivare l'apparecchio dall'interruttore On/Off (posizione "I" - vedere il dettaglio).

L'apparecchio adesso pulisce il locale secondo il seguente schema:

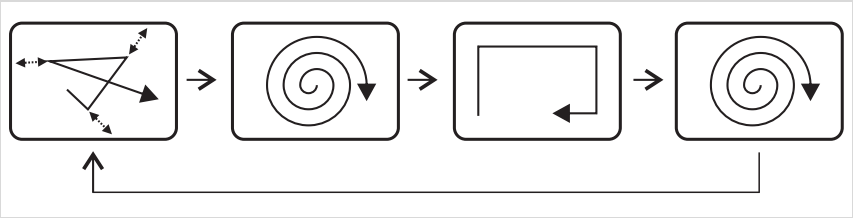

l'apparecchio adesso pulisce finché

– il contenitore raccoglipolvere è pieno e il LED s'illumina,
▷*Pagina 80, “Svuotamento del contenitore raccoglipolvere”.*
– oppure finché è necessario caricare l'accumulatore e il LED s'illumina,
▷*Pagina 77, “Caricamento dell'accumulatore”.*

In entrambi i casi l'apparecchio dopo breve tempo si arresta.

In seguito l'apparecchio ogni minuto emette un segnale acustico

– fino a quando viene disattivato dall'interruttore On/Off (posizione "0")
– oppure fino a quando l'accumulatore si è scaricato completamente.

Se s'intende lasciare l'apparecchio a lungo inutilizzato, rimuovere l'accumulatore,
▷*Pagina 87, “Disassemblaggio dell'accumulatore”.*

Svuotamento del contenitore raccoglipolvere

1. Assicurarsi che l'apparecchio sia disattivato e che l'alimentatore non sia collegato.
2. Rimuovere il coperchio (vedere la figura).

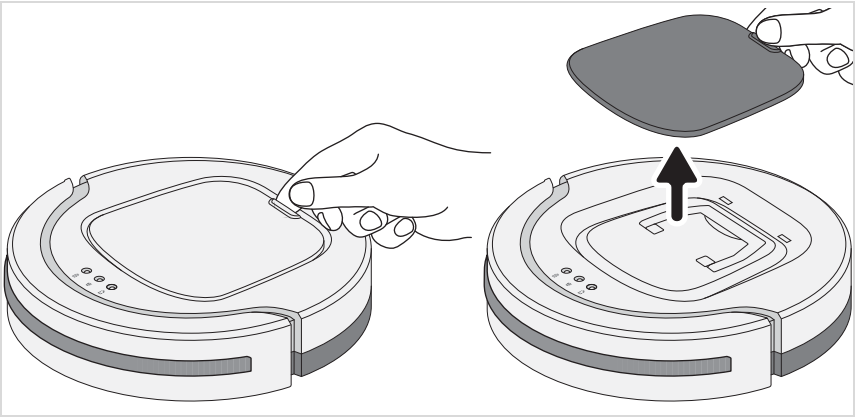

3. Sollevare il contenitore raccoglipolvere dalla maniglia estraendolo dall'apparecchio (vedere la figura a sinistra).
4. Rimuovere il coperchio del contenitore raccoglipolvere (vedere la figura a destra).

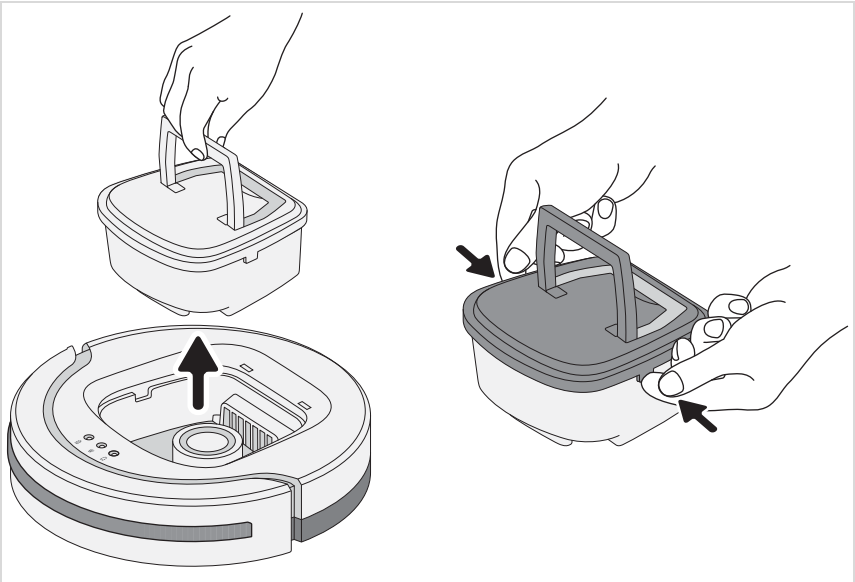

5. Estrarre verso l'alto il filtro del contenitore raccoglipolvere (vedere la figura a sinistra).

   SUGGERIMENTO: si raccomanda di usare un'aspirapolvere. In questo modo l'eventuale impurità che fuoriesce viene raccolta e pulito anche in modo efficiente il filtro.

6. Svuotare il contenitore raccoglipolvere e pulire a secco grossolanamente insieme al filtro.

Se necessario lavare il contenitore raccoglipolvere e il filtro:

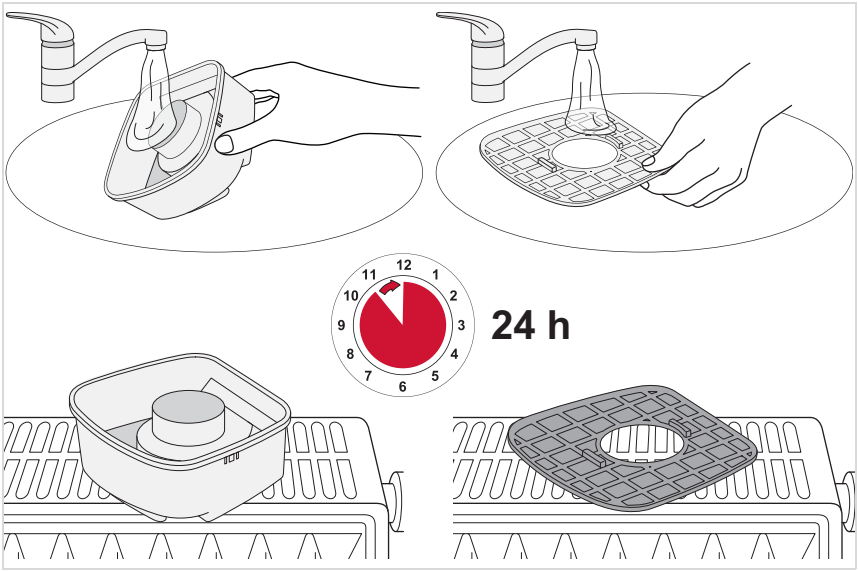

Pulizia dei sensori di caduta

In caso di sporco ostinato sulla parte inferiore dell’apparecchio è necessario pulire i sensori di caduta.

1. Assicurarsi che l'apparecchio sia disattivato e che l'alimentatore non sia collegato.
2. Capovolgere l'apparecchio.
3. Pulire tutti e tre i sensori di caduta con un panno pulito non sfilacciante (vedere figura).

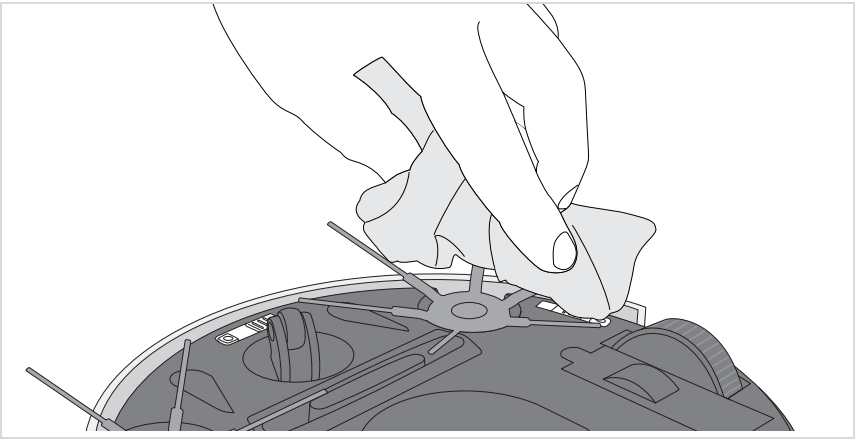

Pulizia delle spazzole rotonde

Se le spazzole rotonde non ruotano più correttamente, è necessario pulirle.

1. Assicurarsi che l'apparecchio sia disattivato e che l'alimentatore non sia collegato.
2. Capovolgere l'apparecchio.
3. Smontare le spazzole rotonde.

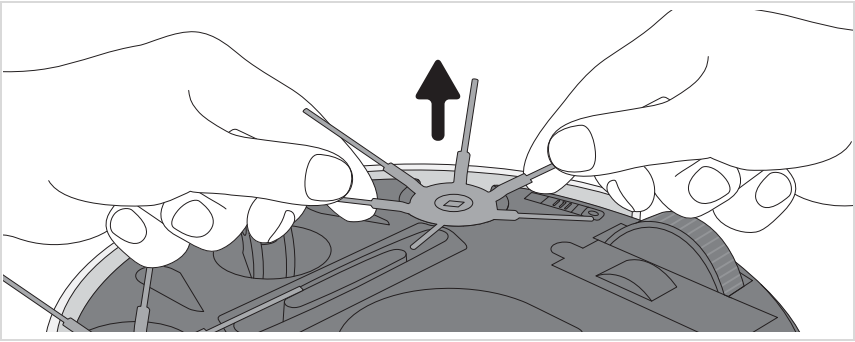

4. Liberare le spazzole rotonde dallo sporco. Se necessario, usare con cautela una pinzetta.

Verificare se è possibile eliminare il problema sulla base della tabella che segue:

Problema	Possibile causa/soluzione
Non è possibile attivare l'apparecchio.	L'accumulatore è completamente scarico. Disattivare l'apparecchio (posizione "0") e caricare l'accumulatore, ▷*Capitolo 4, "Caricamento dell'accumulatore"*.
	L'apparecchio era attivato durante la fase di caricamento (posizione "I"). Disattivare l'apparecchio dall'interruttore On/Off (posizione "0"), quindi riattivarlo (posizione "I"). L'apparecchio resta attivato.
	Il coperchio è stato rimosso mentre l'apparecchio era ancora attivato. Disattivare l'apparecchio dall'interruttore On/Off (posizione "0"), quindi riattivarlo (posizione "I"). L'apparecchio resta attivato.
	Il coperchio non è posizionato correttamente. Disattivare l'apparecchio (posizione "0") e riapplicare il coperchio.
Il LED „ ▯ " s'illumina a luce rossa.	L'accumulatore deve essere caricato. Disattivare l'apparecchio (posizione "0") e caricare l'accumulatore, ▷*Capitolo 4, "Caricamento dell'accumulatore"*.
	I sensori di caduta sono regolati diversamente. Impostare tutti e 3 i sensori di caduta alla stessa altezza dei gradini, ▷*Pagina 78, "Adattamento dell'apparecchio alla base da pulire"*.
	I sensori di caduta non sono impostati correttamente. Adattare i sensori di caduta alla luminosità del pavimento e all'altezza dei gradini, ▷*Pagina 78, "Adattamento dell'apparecchio alla base da pulire"*.
	I sensori di caduta sono sporchi. Pulire i sensori di caduta, ▷*Pagina 82, "Pulizia dei sensori di caduta"*.
	L'apparecchio non tocca il pavimento. Collocare l'apparecchio sul pavimento. Adesso inizia direttamente a pulire.

Problema	Possibile causa/soluzione
Il LED „ 🗑 “ s'illumina a luce rossa.	Il contenitore raccoglipolvere è troppo pieno o il filtro è sporco. Disattivare l'apparecchio (posizione "0") e ▷*Capitolo 7, “Svuotamento del contenitore raccoglipolvere”*.
	Nell'ugello di aspirazione (nella parte in basso dell'apparecchio) sono presenti 2 sensori che reagiscono quando l'ugello di aspirazione è molto sporco. In questo caso pulire l'area attorno all'ugello di aspirazione ad esempio usando un aspirapolvere.
	Il coperchio (sopra al contenitore raccoglipolvere; vedere ▷*Pagina 80, “Svuotamento del contenitore raccoglipolvere”*) non è stato affatto, o non correttamente, montato. Assicurarsi, ad esempio dopo lo svuotamento del contenitore raccoglipolvere, che il coperchio sia stato riapplicato correttamente.
	Probabilmente il coperchio è leggermente danneggiato, in modo tale da impedire il contatto completo tra coperchio e apparecchio. In questo caso rivolgersi alla nostra Assistenza Clienti (▷*Pagina 173, “Centrale del servizio clienti”*).
L'apparecchio si mette in funzione ma continua a spostarsi indietro.	L'interruttore a cursore per l'impostazione della sensibilità dei sensori di caduta è posizionato su pavimenti chiari, mentre l'apparecchio viene usato su pavimenti scuri. Adattare la posizione dell'interruttore a cursore per l'impostazione della sensibilità dei sensori di caduta, ▷*Capitolo 5, “Adattamento dell'apparecchio alla base da pulire”*.
L'apparecchio si arresta da solo.	L'accumulatore deve essere caricato. Disattivare l'apparecchio (posizione "0") e caricare l'accumulatore, ▷*Capitolo 4, “Caricamento dell'accumulatore”*.
L'apparecchio si è bloccato.	Spingere leggermente con una mano l'apparecchio.
Dopo l'attivazione l'apparecchio non segue alcuna traiettoria diritta nonostante lo spazio sia libero.	Una delle ruote probabilmente non gira liberamente a causa di sporco. Rimuovere lo sporco dalla ruota. Se necessario usare con cautela una forbice o una pinzetta.
Una delle spazzole rotonde non gira più.	Questa spazzola rotonda probabilmente non gira liberamente a causa dello sporco. Pulire la spazzola rotonda, ▷*Pagina 82, “Pulizia delle spazzole rotonde”*.

Problema	Possibile causa/soluzione
Non è possibile caricare l'apparecchio.	L'alimentatore non è inserito correttamente. Controllare se la spina dell'alimentatore o l'adattatore dell'alimentatore sono correttamente inseriti nella rispettiva presa.(▷*Capitolo 4, "Caricamento dell'accumulatore"*).
La durata di funzionamento continua a ridursi.	Le ruote probabilmente non girano liberamente a causa dello sporco. Liberare la ruota dallo sporco. Se necessario usare con cautela una forbice o una pinzetta.

Qualora non sia stato possibile risolvere il problema sulla base della tabella di cui sopra, contattare la nostra **Servicehotline** (nell'Allegato alle presenti istruzioni per l'uso).

Con i nostri esperti del servizio assistenza troveremo sicuramente una soluzione.

Ordine di pezzi di ricambio e accessori

Per i pezzi di ricambio e gli accessori rivolgersi alla nostra Assistenza Clienti. I dettagli di contatto sono riportati nell'Allegato alle presenti istruzioni per l'uso oppure nella nostra Home Page.

Codice articolo	Descrizione
6232048	Kit 4 spazzole rotonde
5248048	Kit di pulizia (filtro+ spazzolino di pulizia)

Disassemblaggio dell'accumulatore

1. Assicurarsi che l'apparecchio sia disattivato e che l'alimentatore non sia collegato.
2. Appoggiare l'apparecchio con cautela sul lato superiore in modo che il lato inferiore sia accessibile.
3. Estrarre il coperchio del vano accumulatore.
4. Scollegare il connettore dell'accumulatore come illustrato (vedere il dettaglio).

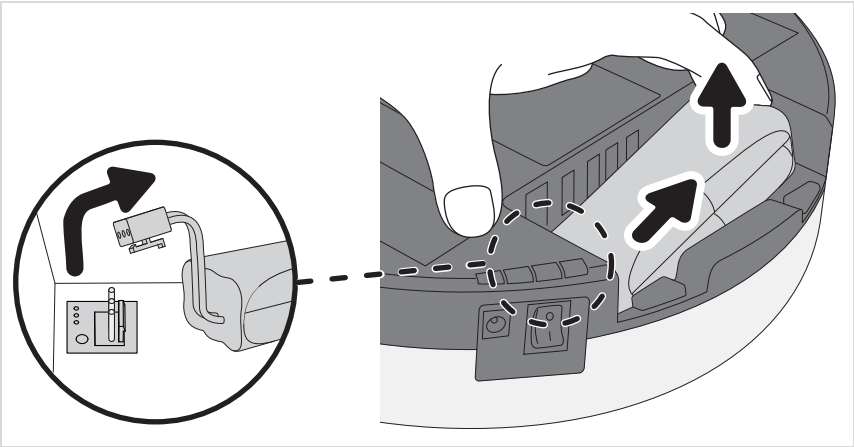

5. Estrarre l'accumulatore dal vano accumulatore (vedere la figura).
6. Spingere ancora il coperchio del vano accumulatore fino a quando s'innesta in posizione in modo udibile e avvertibile.

Accumulatore e apparecchio devono ora essere smaltiti separatamente.

▷*Capitolo “Smaltimento separato dell'apparecchio e dell'accumulatore”*.

Smaltimento separato dell'apparecchio e dell'accumulatore

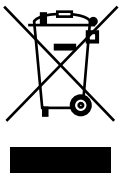

Gli apparecchi e gli accumulatori arrecanti questo simbolo devono essere smaltiti separatamente dai rifiuti domestici. Gli apparecchi e gli accumulatori contengono materie prime pregiate che possono essere riutilizzate. Lo smaltimento corretto protegge l'ambiente e la salute delle persone. Consegnare separatamente per lo smaltimento nel relativo centro di raccolta l'apparecchio e l'accumulatore disassemblati.

Apreciada compradora, apreciado comprador,

deseamos que disfrute con este producto de calidad de SEVERIN y le agradecemos su confianza.

Sobre este manual de instrucciones

Este manual de instrucciones contiene consejos importantes para su seguridad, así como sobre el uso del aparato. En caso de que no se sigan las instrucciones de este manual pueden producirse lesiones personales y daños materiales en el aparato. Conserve cuidadosamente este manual de instrucciones. En caso de que se realice la entrega del aparato a terceros, se debe entregar asimismo el manual de instrucciones.

Es necesario leer el manual de instrucciones por completo antes del primer uso.

Índice

Muchas gracias *88*

Indicaciones de seguridad *89*

Desembalaje *93*

Carga del acumulador eléctrico *94*

Adaptación del aparato al suelo *95*

Limpieza del espacio *96*

Vaciado del depósito de polvo *97*

Limpieza del aparato *99*

Solución de problemas *100*

Accesorios *103*

Eliminación de residuos *104*

Seguridad de determinados grupos de personas

- Este aparato puede ser utilizado por niños mayores de ocho años, así como por personas con capacidades físicas, sensoriales o mentales reducidas o con falta de experiencia o conocimientos bajo supervisión o si han sido debidamente instruidos sobre el uso seguro del aparato y los riesgos derivados del mismo.
- Los niños no deben jugar con el aparato ni colocarse o sentarse encima. La limpieza y el mantenimiento no deben ser realizados por niños sin supervisión.
- Los niños menores de ocho años deben mantenerse alejados del aparato y del cable eléctrico.
- Mantenga los materiales de embalaje fuera del alcance de los niños y deséchelos. De lo contrario existe riesgo de asfixia.

Conexión segura del aparato

El aparato se carga con corriente eléctrica, por lo que existe riesgo de electrocución. Debe tener especial cuidado con lo siguiente:

- Conecte la fuente de alimentación sólo a tomas de corriente que se correspondan con los datos indicados en la placa de características de la fuente de alimentación.
- Revise posibles daños en el aparato y la fuente de alimentación antes de su uso. Lo utilice nunca un aparato defectuoso o con una fuente de alimentación defectuosa.
- No intente nunca reparar por cuenta propia el aparato o su fuente de alimentación. Para evitar riesgos, las reparaciones del aparato y la fuente de alimentación deben ser realizadas exclusivamente por nuestro servicio de atención al cliente. Un aparato defectuoso o una fuente de alimentación defectuosa deben ser entregados a un comercio especializado o al servicio de atención al cliente de SEVERIN.

- No sumerja en agua o algún otro líquido el aparato ni la fuente de alimentación. Mantenga el aparato y la fuente de alimentación alejados de la lluvia y la humedad. No ponga en funcionamiento el aparato al aire libre o en espacios con una elevada humedad ambiental.
- No toque la fuente de alimentación con las manos mojadas. Para sacar la fuente de alimentación de la toma de corriente, tire siempre directamente de la fuente de alimentación.
- Preste atención a que el cable de la fuente de alimentación no esté doblado, aprisionado ni pase nada por encima, tampoco debe entrar en contacto con fuentes de calor, humedad o bordes afilados. Preste atención a que el cable de la fuente de alimentación no pueda causar tropiezos.
- Antes de limpiar o realizar el mantenimiento del aparato, así como antes de cambiar los accesorios, se debe apagar el aparato y asegurarse de que la fuente de alimentación no está conectada.

Seguridad en el uso de acumuladores eléctricos

En caso de uso incorrecto de los acumuladores eléctricos, existe peligro de lesiones y explosión.

- Si es necesario sustituir el acumulador eléctrico, póngase en contacto con un comercio especializado o con el servicio de atención al cliente de SEVERIN. Nunca sustituya por cuenta propia el acumulador eléctrico Nunca sustituya el acumulador eléctrico por otros acumuladores o baterías.
- Antes de desmontar el acumulador eléctrico, asegúrese de que la fuente de alimentación está desenchufada de la toma de corriente.
- Nunca desarme los acumuladores eléctricos, los exponga a altas temperaturas ni los arroje al fuego.

– No exponga los acumuladores eléctricos a la luz solar directa.
  - En caso de almacenamiento durante más de tres meses, respete las siguientes temperaturas: -20 – +45 °C
  - En caso de almacenamiento durante más de un año, respete las siguientes temperaturas: -20 – +20 °C
– Nunca cortocircuite los acumuladores, es decir, no toque al mismo tiempo ambos polos, especialmente con objetos conductores de la electricidad. Almacene los acumuladores eléctricos de forma que no puedan cortocircuitarse a través de otros acumuladores u objetos metálicos.
– Para cargar el acumulador eléctrico, utilice exclusivamente la fuente de alimentación incluida en el volumen de suministro. No cargue el acumulador en ningún caso con otra fuente de alimentación. La fuente de alimentación incluida en el volumen de suministro debe utilizarse asimismo únicamente para cargar el acumulador de este aparato.
– Desmonte el acumulador eléctrico al finalizar su uso tal y como se describe. A continuación, entregue el acumulador de inmediato al punto de recogida correspondiente más cercano, a fin de facilitar una eliminación de residuos segura y respetuosa con el medio ambiente. Nunca arroje el acumulador a la basura doméstica.
– En caso de uso incorrecto, puede salir líquido del acumulador. No continúe utilizando el acumulador eléctrico si está dañado o se sale algún líquido.
  - Si se ha salido algún líquido, evite el contacto con el mismo.
  - En caso de que se haya producido contacto con el líquido, enjuáguese de inmediato con abundante agua. Se aparece algún síntoma como consecuencia (no importa de qué tipo sea), acuda a un médico.

Uso previsto

El aparato debe utilizarse únicamente en el ámbito doméstico. El aparato debe utilizarse exclusivamente para la limpieza sobre un suelo duro, plano y con una suciedad normal. Los mejores resultados de limpieza se obtienen en espacios pequeños o cerrados.

Si los cepillos redondos no están montados, se puede utilizar también sobre moquetas de pelo corto.

Cualquier otro uso se considera no adecuado y está prohibido.

Para prevenir lesiones, quemaduras o daños, el aparato no debe utilizarse para aspirar:

- Sobre personas, animales o plantas. La abertura de aspiración siempre debe alejarse de cualquier parte del cuerpo, del pelo y de las prendas de vestir.
- Partículas al rojo vivo, incandescentes o ardiendo (como por ejemplo, cenizas, carbón, brasas, cigarrillos o cerillas).
- Materiales explosivos o fácilmente inflamables o tóner.
- Agua y otros líquidos, por ejemplo producto limpiador de moquetas húmedo.
- Objetos afilados como esquirlas de vidrio, clavos o escombros.

También está prohibido:

- Cambiar la estructura o reparar el aparato o su fuente de alimentación por cuenta propia.
- El uso sin utilizar correctamente el depósito de polvo, el filtro y la tapa.
- El uso en espacios con objetos frágiles o que puedan volcar fácilmente. Se deben disponer los espacios de forma que el uso del aparato no pueda causar ningún daño.
- El uso, la conservación o la carga al aire libre.
- La colocación de objetos sobre el aparato.

Desembalaje

1. Desembale los aparatos y los accesorios.
2. Compruebe que se ha realizado la entrega completa (véase la ilustración).

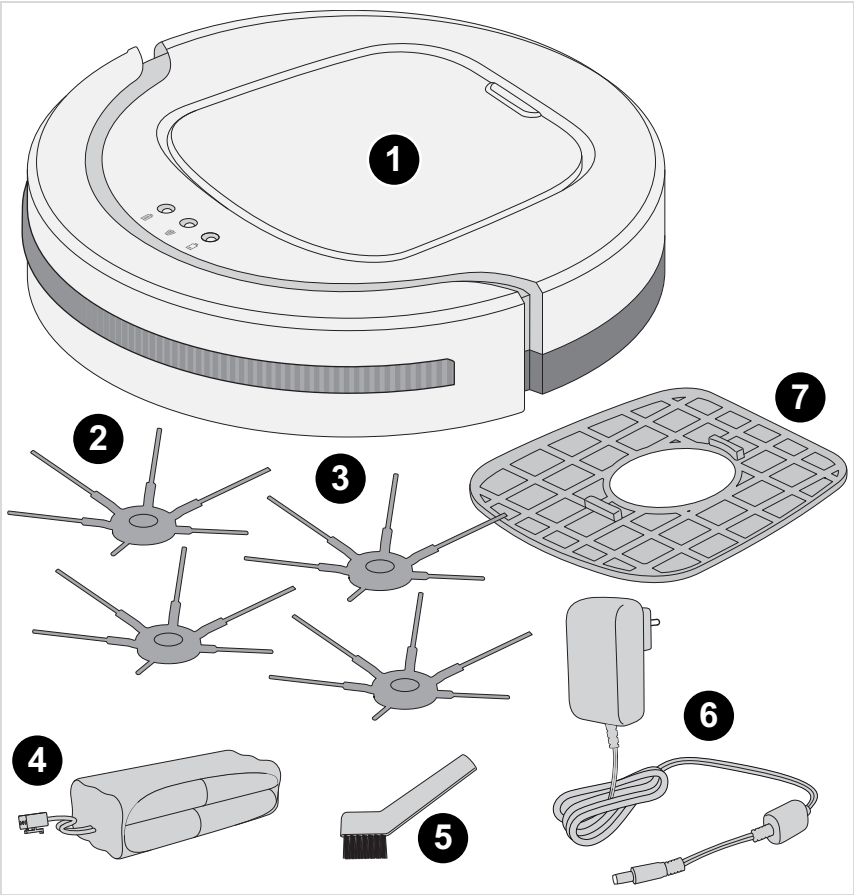

1 Robot aspirador CHILL

2 Cepillos redondos

3 Cepillos redondos de repuesto

4 Acumulador eléctrico

5 Pincel de limpieza

6 Fuente de alimentación

7 Filtro de repuesto

– No se encuentra en la ilustración: manual de instrucciones

Carga del acumulador eléctrico

Nota:

Antes del primer uso, retire con cuidado la cubierta protectora transparente del interruptor de encendido y apagado. No utilice para ello objetos puntiagudos que puedan dañar el aparato.

Lo ideal es cargar el acumulador antes de cada uso, especialmente si hace tiempo que no se ha utilizado. Esto prolonga la vida útil del acumulador y se obtienen ciclos de limpieza más largos.

1. Asegúrese de que el aparato está apagado.
2. Conecte la fuente de alimentación al aparato (véase la ilustración).

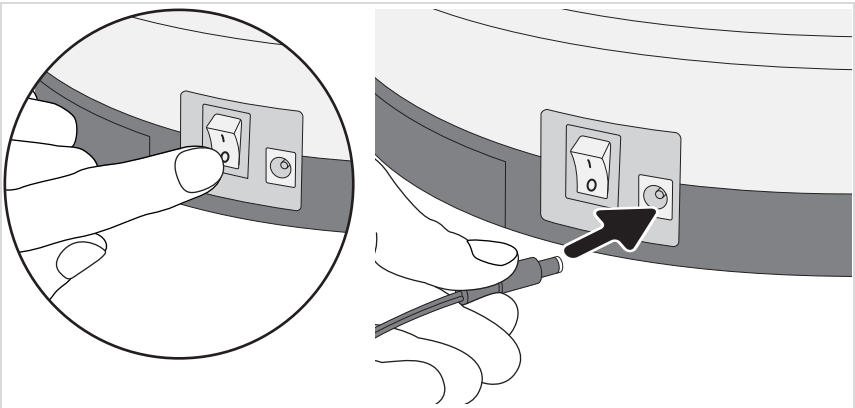

3. Enchufe la fuente de alimentación a la toma de corriente (véase detalle).

– El LED parpadea. Espere aprox. 6,5 horas hasta que el LED quede encendido de forma permanente.

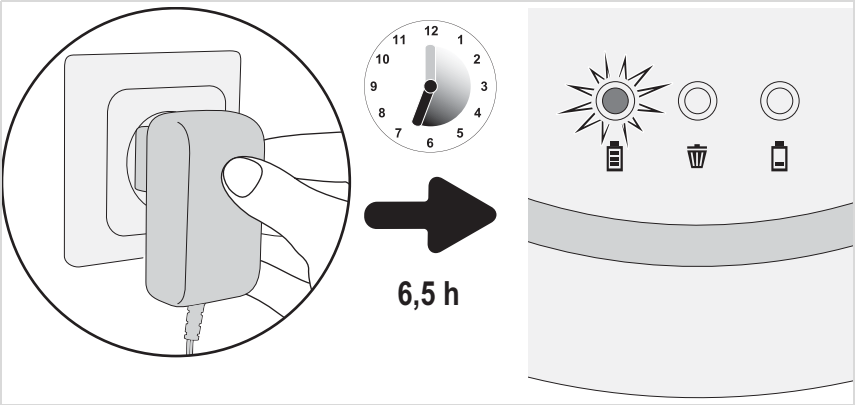

4. Desenchufe la fuente de alimentación de la toma de corriente y del aparato.

Prepare el aparato para el uso, ▷*página 95, “Adaptación del aparato al suelo”*.

Adaptación del aparato al suelo

1. Asegúrese de que el aparato está apagado.
2. Coloque o retire los cepillos dependiendo del suelo:

– Si se va a limpiar un suelo duro, coloque los cepillos redondos (véase la ilustración).
– Si se va a limpiar una moqueta o alfombra de pelo corto, retire los cepillos (véase la ilustración).

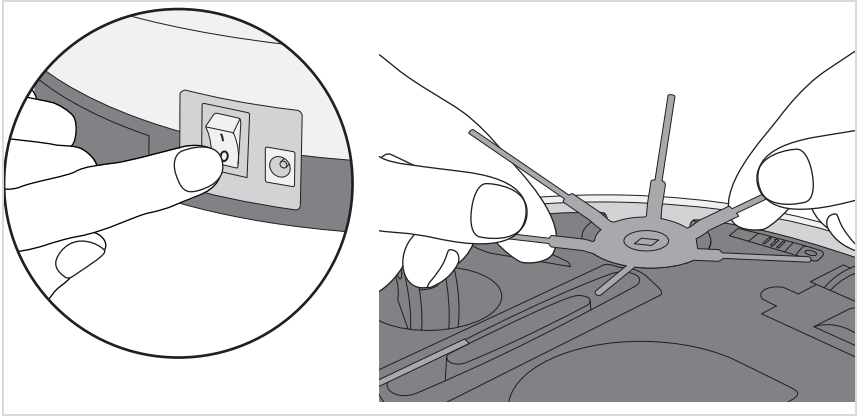

3. Coloque los tres sensores al mismo tiempo en la misma posición:

– En caso de suelos claros y escalones planos, posición 0 a 1.
– En caso de suelos oscuros y escalones elevados, posición 2 a 3.

CONSEJO: Si los sensores de la carcasa no están correctamente ajustados, el LED de la parte superior de la unidad se encenderá.

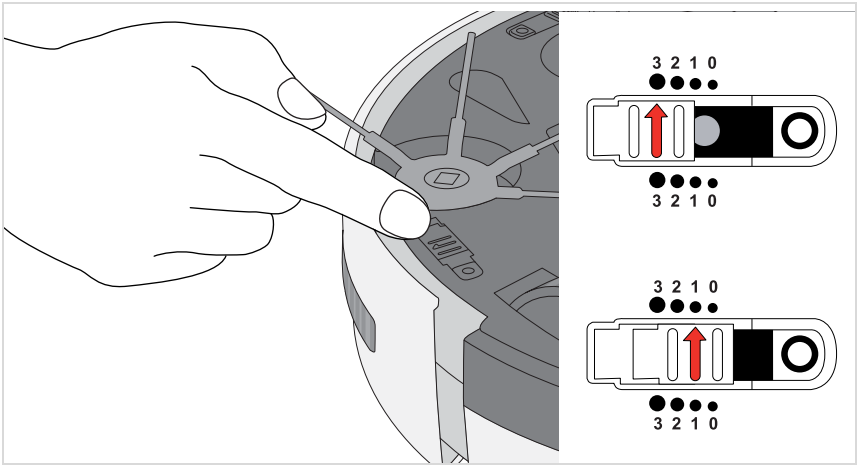

CONSEJO: Si el robot se desplaza hacia atrás de forma continua por suelos oscuros, seleccione la posición "3".

Prepare el espacio como se indica a continuación:

– Retire los objetos sueltos que pueda empujar el robot.
– Retire de los cables, cortinas y todo lo que pueda quedar enganchado en los cepillos.
– Retire los objetos frágiles y los que puedan volcar fácilmente.

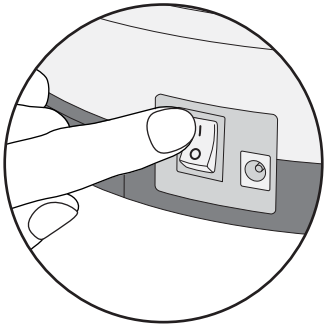

Conecte el aparato como se indica a continuación:

1. Coloque el aparato en el centro del espacio que se va a limpiar.
2. Encienda el aparato con el interruptor on/off (posición "I", véase detalle).

El aparato limpie el espacio siguiendo el esquema que se indica a continuación:

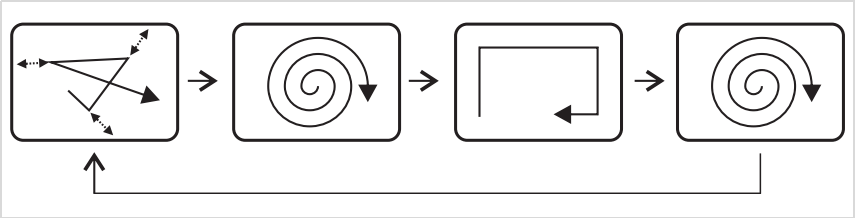

El aparato limpia únicamente

– hasta que el depósito de polvo esté lleno y el LED se encienda, ▷*página 97, “Vaciado del depósito de polvo”*.
– o hasta que haya que cargar el acumulador y el LED se encienda, ▷*página 94, “Carga del acumulador eléctrico”*.

En ambos casos el aparato se detiene al cabo de un rato.

Entonces emite un pitido cada minuto,

– hasta que lo apague desde el interruptor on/off (posición "0")
– o hasta que el acumulador se haya descargado por completo.

Si tiene la intención de no utilizar más el aparato, extraiga el acumulador, ▷*página 104, “Desmontaje del acumulador eléctrico”*.

Vaciado del depósito de polvo

1. Asegúrese de que el aparato está apagado y la fuente de alimentación no está conectada.
2. Retire la tapa (véase la ilustración).

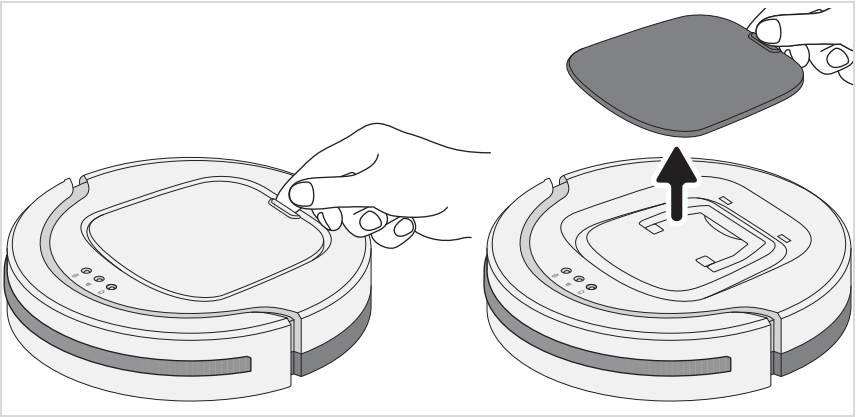

3. Levante el depósito de polvo por el asa para sacarlo del aparato (véase la ilustración de la izquierda).
4. Retire la tapa del depósito de polvo (véase la ilustración de la derecha).

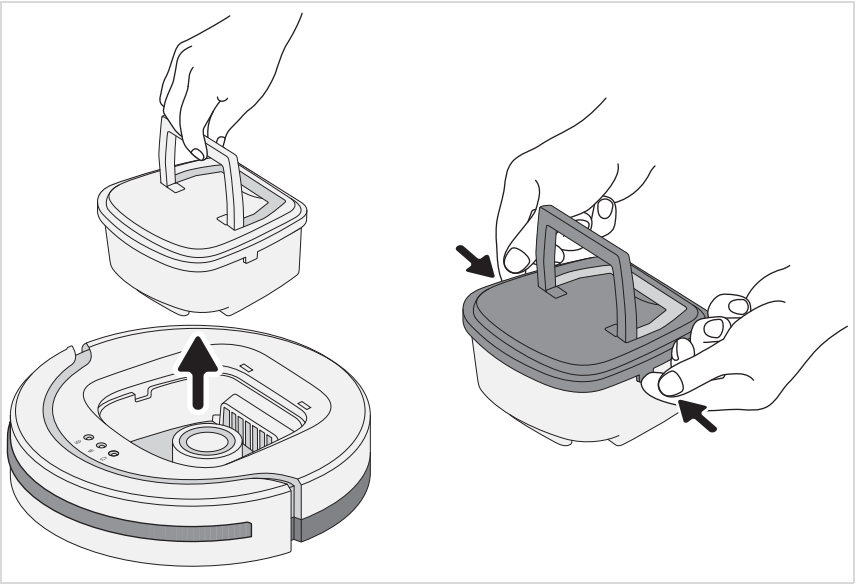

5. Retire el filtro del depósito de polvo sacándolo hacia arriba (véase la ilustración de la izquierda).

   CONSEJO: Se recomienda utilizar un aspirador para ello. Este puede aspirar cualquier posible suciedad que salga y además limpia el filtro de forma eficiente.

6. Vacíe el depósito de polvo y limpie la suciedad más gruesa en seco junto con el filtro (véanse detalles).

En caso necesario, moje el depósito de polvo y el filtro para limpiarlos:

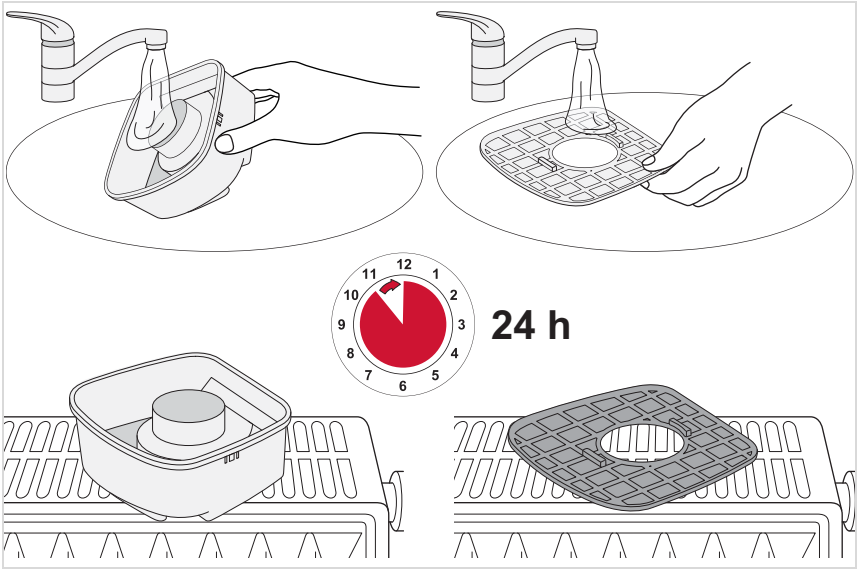

Limpieza de los sensores anticaída

Si la parte inferior del aparato está muy sucia, se deben limpiar los sensores anticaída.

1. Asegúrese de que el aparato está apagado y la fuente de alimentación no está conectada.
2. Dé la vuelta al aparato.
3. Limpie los tres sensores anticaída con un paño limpio que no deje pelusa (véase la figura).

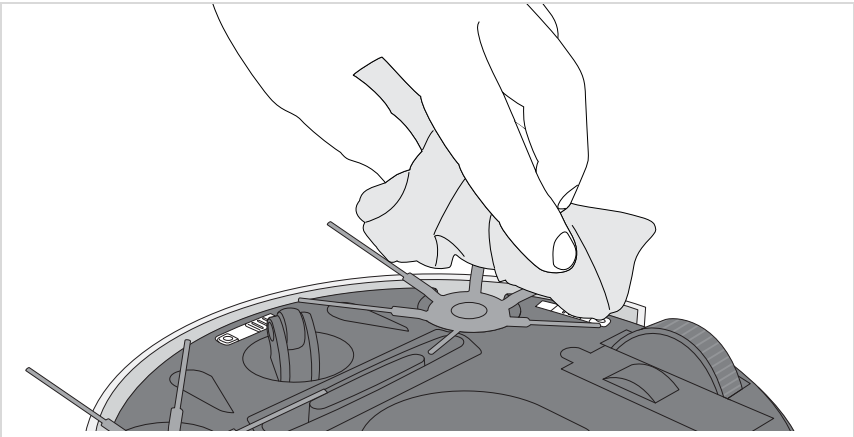

Limpieza de los cepillos redondos

Si los cepillos redondos ya no giran correctamente, deben limpiarse.

1. Asegúrese de que el aparato está apagado y la fuente de alimentación no está conectada.
2. Dé la vuelta al aparato.
3. Desmonte los cepillos redondos.

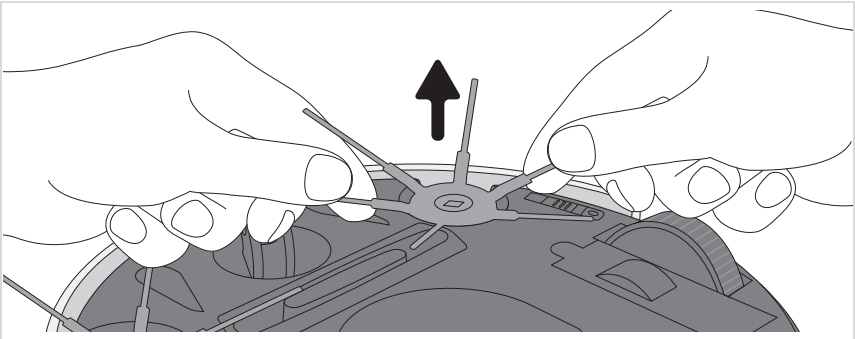

4. Limpie la suciedad de los cepillos redondos. Si es necesario, use con cuidado unas pinzas.

En la siguiente tabla puede consultar si se puede solucionar el problema.

Problema	Posible causa/solución
El aparato no se enciende.	El acumulador eléctrico está completamente descargado. Apagar el aparato (posición "0") y cargar el acumulador eléctrico, ▷*capítulo 4, “Carga del acumulador eléctrico”*.
	El aparato estaba encendido durante el proceso de carga (posición "I"). Apague (posición "0") y vuelve a encender el aparato (posición "I") desde el interruptor on/off . A continuación el aparato comienza a funcionar.
	Se ha retirado la tapa mientras el aparato aún estaba encendido. Apague (posición "0") y vuelve a encender el aparato (posición "I") desde el interruptor on/off . A continuación el aparato comienza a funcionar.
	La tapa no está correctamente colocada. Apague el aparato (posición "0") y vuelva a colocar la tapa.
El LED " " se enciende en rojo.	Se debe cargar el acumulador eléctrico. Apague el aparato (posición "0") y cargue el acumulador eléctrico, ▷*capítulo 4, “Carga del acumulador eléctrico”*.
	Los sensores anticaída están ajustados de forma desigual. Coloque los 3 sensores anticaída en el mismo plano, ▷*página 95, “Adaptación del aparato al suelo”*.
	Los sensores anticaída no están correctamente ajustados. Adapte los sensores anticaída al brillo del suelo y a la altura del escalón, ▷*página 95, “Adaptación del aparato al suelo”*.
	Los sensores anticaída están sucios. Limpie los sensores anticaída, ▷*página 99, “Limpieza de los sensores anticaída”*.
	El aparato no tiene contacto con el suelo. Coloque el aparato sobre el suelo. Comenzará a limpiar directamente.

Problema	Posible causa/solución
El LED " 🗑 " se enciende en rojo.	El depósito de polvo está demasiado lleno o el filtro está sucio. Apague el aparato (posición "0") y ▷*capítulo 7, “Vaciado del depósito de polvo”*.
	En la entrada de aspiración (situada en la parte inferior del aparato) hay 2 sensores, que reaccionan cuando la entrada está muy sucia. En ese caso, limpiar la zona que rodea la entrada de aspiración por ejemplo con un aspirador.
	La tapa (situada sobre el depósito de aspiración, véase ▷*página 97, “Vaciado del depósito de polvo”*) no está colocada o no se ha colocado correctamente. Asegúrese de que, por ejemplo, tras vaciar el depósito de polvo la tapa se ha vuelto a colocar correctamente.
	Posiblemente la tapa está ligeramente dañada, por lo que el contacto entre la tapa y el aparato no es completo. En ese caso, contacte con el servicio de atención al cliente (▷*página 173, “Oficinas centrales del servicio”*).
El aparato comienza a funcionar pero se mueve siempre hacia atrás.	El regulador deslizante para ajustar la sensibilidad de los sensores se encuentra en la posición para suelos claros, mientras el aparato se utiliza sobre un suelo oscuro. Adapte la posición del regulador deslizante al ajuste de sensibilidad de los sensores, ▷*capítulo 5, “Adaptación del aparato al suelo”*.
El aparato se detiene solo.	Se debe cargar el acumulador eléctrico. Apague el aparato (posición "0") y cargue el acumulador eléctrico, ▷*capítulo 4, “Carga del acumulador eléctrico”*.
El aparato se ha quedado atascado.	Ayude con la mano empujando ligeramente el aparato.
El aparato no sigue una línea recta después de encenderlo a pesar de que la superficie está libre.	Es posible que una de las ruedas quede atascada por la suciedad y no pueda girar libremente. Libere la suciedad de la rueda. Si es necesario, utilice para ello unas tijeras o pinzas con cuidado
Uno de los cepillos redondos ya no gira.	Es posible que ese cepillo haya quedado atascado por la suciedad y no pueda girar libremente. Limpie el cepillo redondo, ▷*página 99, “Limpieza de los cepillos redondos”*.

Problema	Posible causa/solución
El aparato no se carga.	La fuente de alimentación no está correctamente enchufada. Compruebe si el conector de la fuente de alimentación o el adaptador de la misma están correctamente colocados en sus casquillos (▷*capítulo 4, "Carga del acumulador eléctrico"*).
La duración del funcionamiento es cada vez más breve.	Es posible que las ruedas estén atascadas por la suciedad y no puedan girar libremente. Libere la suciedad de la rueda. Si es necesario, utilice para ello unas tijeras o pinzas con cuidado

Sino puede solucionar el problema con la tabla anterior, llame a nuestra **línea directa de atención telefónica** (en el anexo de este manual de instrucciones).

Junto con nuestros empleados de servicio técnico, debidamente formados, encontraremos una solución.

Pedido de piezas de repuesto y accesorios

Para piezas de repuesto y accesorios, diríjase a nuestro servicio de atención al cliente. Puede encontrar los datos de contacto en el anexo de este manual de instrucciones o en nuestra página web.

Nº de artículo	Descripción
6232048	Juego de 4 cepillos redondos
5248048	Set de limpieza (filtro + pincel de limpieza)

Desmontaje del acumulador eléctrico

1. Asegúrese de que el aparato está apagado y la fuente de alimentación no está conectada.
2. Coloqué los aparatos con cuidado sobre su lado superior, de forma que se pueda acceder al lado inferior.
3. Retira la cubierta del compartimento del acumulador.
4. Desconecte el enchufe del acumulador tal y como se indica (véase detalle).

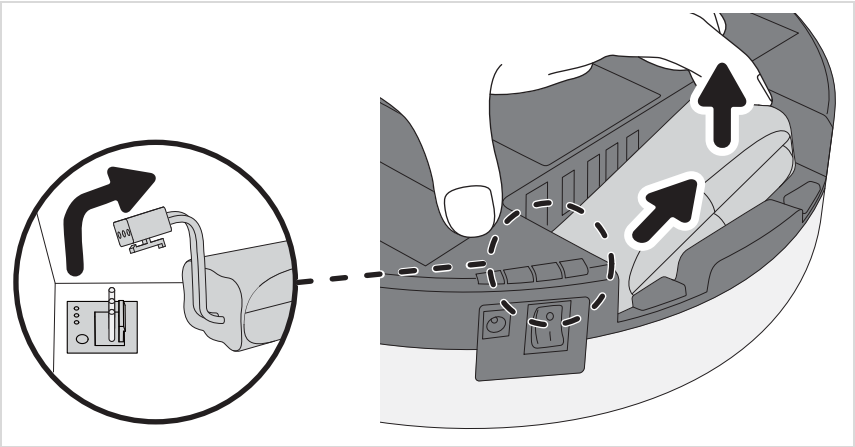

5. Saque el acumulador de su compartimento (véase la ilustración).
6. Vuelva a cerrar con fuerza la tapa del compartimento hasta que se oiga y se note que encaja.

El acumulador eléctrico y el aparato deben desecharse por separado,
▷*capítulo „Eliminación por separado del aparato y el acumulador eléctrico“*.

Eliminación por separado del aparato y el acumulador eléctrico

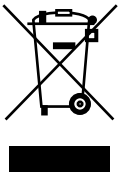

Los aparatos y los acumuladores eléctricos identificados con este símbolo deben eliminarse por separado de la basura doméstica. Los aparatos de los acumuladores eléctricos contienen materia prima valiosa que puede reutilizarse. Una eliminación de residuos correcta protege el medio ambiente y la salud de sus congéneres.

Entregue el aparato y el acumulador eléctrico desmontado por separado para una eliminación de desechos adecuada en los puntos de recogida correspondientes.

Chère cliente, cher client,

Nous espérons que ce produit de qualité fabriqué par les soins de la maison SEVERIN vous donnera pleine et entière satisfaction, et nous vous remercions de votre confiance.

Au sujet de cette notice

Cette notice contient des informations importantes pour votre sécurité et pour l'utilisation optimale de l'appareil. En cas de non-respect des instructions, des personnes peuvent être blessées ou l'appareil endommagé. Conservez soigneusement cette notice. Faites-la suivre en cas de cession de l'appareil à un tiers.

Veuillez lire l'intégralité de la notice avant la première utilisation.

Sommaire

Remerciements *105*

Consignes de sécurité *106*

Déballage *110*

Recharge de la batterie *111*

Réglage de l'appareil selon le sol *112*

Nettoyage de la pièce *113*

Vider le réservoir à poussière *114*

Nettoyage de l'appareil *116*

Résolution des pannes *117*

Accessoires *120*

Mise au rebut *121*

Sécurité des personnes

– Cet appareil peut être utilisé par des enfants à partir de 8 ans ainsi que par personnes aux facultés physiques, sensorielles ou mentales restreintes, ou ne possédant pas l'expérience et/ou les connaissances suffisantes si elles sont surveillées ou bien ont été instruites sur l'utilisation en toute sécurité de l'appareil et qu'elles ont compris les dangers associés.
– Il doit être interdit aux enfants de jouer avec l'appareil, ainsi que de monter ou de s'asseoir dessus. Les enfants ne doivent pas être autorisés à nettoyer ou à effectuer l'entretien de l'appareil sans surveillance.
– Il convient d'empêcher les enfants de moins de 8 ans de toucher à l'appareil et au cordon d'alimentation.
– Stocker les emballages hors de portée des enfants ou les mettre à la poubelle pour éviter tout risque d'étouffement

Branchement de l'appareil en toute sécurité

Cet appareil fonctionnant grâce à une alimentation électrique, un risque d'électrocution existe. Il convient donc de respecter les consignes suivantes :

– Brancher le bloc d'alimentation uniquement sur des prises de courant dont les caractéristiques correspondent aux indications de la plaque signalétique du bloc d'alimentation.
– Vérifier avant usage que l'appareil et le cordon électrique sont exempts de défauts Ne jamais mettre en marche un appareil défectueux ou dont le bloc d'alimentation est défectueux.
– Ne jamais essayer de pratiquer soi-même des réparations sur l'appareil ou le bloc d'alimentation. Pour éviter tout risque, les réparations doivent être effectuées exclusivement par notre service après-vente. Le cas échéant, il convient de remettre l'appareil défectueux à votre revendeur ou au service après-vente SEVERIN.

- Ne jamais immerger l’appareil dans l’eau ou dans d’autres liquides. Garder l'appareil et le bloc d'alimentation à l'abri de la pluie et de l'humidité. Ne pas utiliser l’appareil en plein air ni dans des pièces très humides.
- Ne pas toucher le bloc d'alimentation avec les mains humides. Pour débrancher le bloc d'alimentation de la prise, toujours le saisir par la fiche.
- Veiller à ce que le câble du bloc d'alimentation ne soit ni vrillé, ni coincé, ni écrasé. Empêcher tout contact avec des sources de chaleur, d'humidité ou avec des objets tranchants. Veiller à ne pas laisser le câble du bloc d'alimentation dans le passage pour éviter tout risque de trébucher.
- Avant le nettoyage ou l'entretien de l'appareil, ainsi qu'avant de remplacer un accessoire, éteindre l'appareil et s'assurer que le bloc d'alimentation n'est pas branché.

Sécurité lors de l'utilisation de la batterie

Un maniement incorrect de la batterie constitue un risque de blessure ou d'exposition.

- Si le remplacement de la batterie est nécessaire, contacter un revendeur ou le service après-vente de SEVERIN. Ne jamais remplacer la batterie soi-même. Ne jamais remplacer la batterie par un accumulateur ou une autre batterie.
- Avant le retrait de la batterie, vérifier que le bloc d'alimentation est débranché au niveau de la prise.
- Ne jamais retirer la batterie ni l'exposer à des températures élevées, ni encore la jeter au feu.

– Ne jamais exposer la batterie aux rayons directs du soleil.
  - En cas de durée d'entreposage jusqu'à 3 mois, respecter la plage de température suivante : -20 à +45 °C.
  - En cas de durée d'entreposage supérieure à 1 an, respecter la plage de température suivante : -20 à +20 °C.
– Ne jamais court-circuiter la batterie, c'est-à-dire ne pas toucher les deux pôles en même temps, en particulier avec des objets conducteurs. Stocker la batterie de façon à ce qu'elle ne puisse pas être court-circuitée accidentellement par d'autres batteries ou objets métalliques.
– Utiliser uniquement le bloc d'alimentation fourni pour la recharge de la batterie. Ne jamais charger la batterie avec un bloc d'alimentation différent. De même, ne pas utiliser le bloc d'alimentation fourni pour recharger autre chose que la batterie de cet appareil.
– A l'issue de sa durée de vie, démonter la batterie comme décrit. Ensuite, apporter immédiatement la batterie à un point de collecte près de chez vous pour garantir son élimination conforme et respectueuse de l'environnement. Ne jamais jeter les batteries dans les déchets ordinaires !
– En cas de maniement incorrect, du liquide peut fuir de la batterie. Ne pas utiliser la batterie si elle est endommagée ou si du liquide s'en échappe.
  - Eviter tout contact avec les liquides fuyant d'une batterie.
  - Si cela se produit malgré tout, rincer abondamment à l'eau la partie concernée. En cas de manifestation quelconque, consulter un médecin.

Utilisation conforme

L'utilisation de cet appareil n'est autorisée que pour un usage domestique. L'appareil doit être passé exclusivement sur des sols durs, plats, et normalement sales. Les meilleurs résultats seront obtenus dans des pièces petites et qu'il est possible de fermer.

Si les brosses rondes ne sont pas montées, l'appareil peut être utilisé sur un tapis à poil ras. Toute utilisation autre que celles décrites sera considérée comme non conforme et est interdite.

Pour éviter tout risque de blessure, d'incendie, de dégâts matériels, l'aspiration des objets suivants est proscrite :

- Personnes, animaux, plantes. Tenir en permanence les buses et les orifices d'aspiration éloignés de toute partie du corps, ainsi que des cheveux et des vêtements.
- Particules incandescentes, (p. ex. : cendres, braises, charbon de bois, cigarettes, allumettes).
- Matières explosives ou facilement inflammables, toner.
- Eau et autres liquides, p. ex. les mousses nettoyantes pour tapis.
- Objets pointus tels que du verre cassé, des clous ou des gravats.

Sont également interdits :

- Transformation ou réparation de l'appareil ou de son bloc d'alimentation par l'utilisateur.
- Utilisation sans que le réservoir à poussière, le filtre et le couvercle soit correctement installés.
- Utilisation dans des pièces contenant des objets fragiles ou susceptibles de se renverser facilement. Préparer les pièces de manière à ce que le passage de l'aspirateur robot ne puisse provoquer aucun dommage.
- Utilisation, stockage ou recharge en extérieur.
- Placement d'objets sur l'appareil.

Déballage

1. Déballez l'appareil et les accessoires.
2. Vérifiez que la livraison est complète (voir figure).

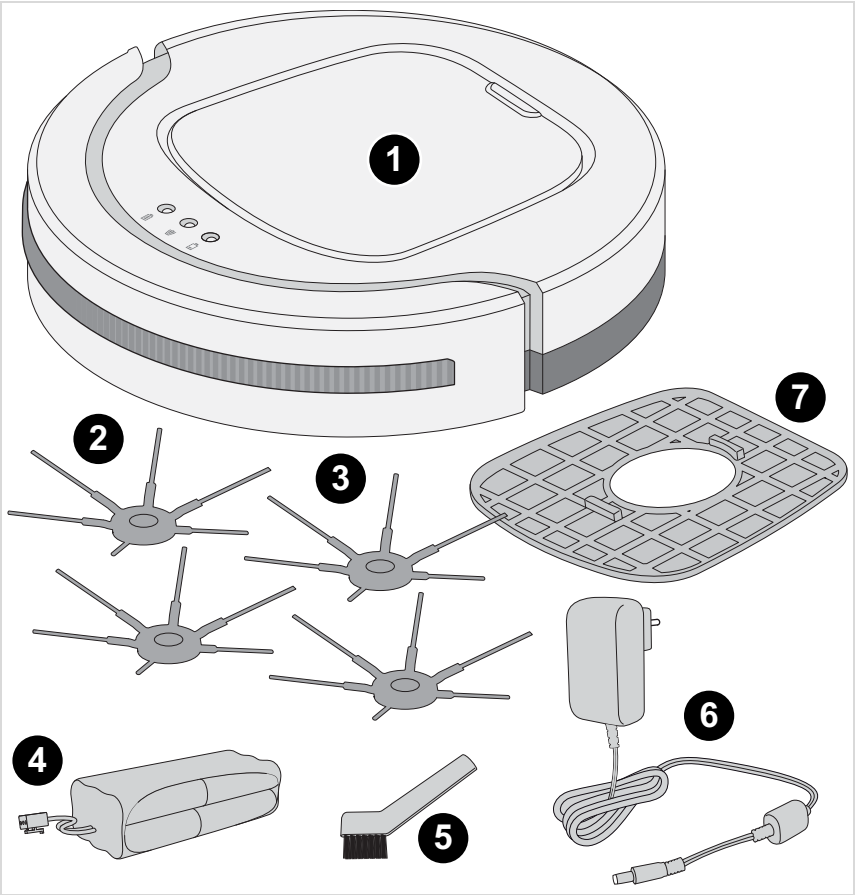

1 Aspirateur robot CHILL

2 Brosses rondes

3 Brosses rondes de rechange

4 Batterie

5 Pinceau de nettoyage

6 Bloc d'alimentation

7 Filtre de rechange

– non représenté: Mode d'emploi

Recharge de la batterie

Indication :

Retirez délicatement le cache de protection transparent de l'interrupteur marche/arrêt avant la première utilisation. Pour ce faire, n'utilisez pas d'objets pointus qui pourraient endommager l'appareil.

Idéalement, rechargez la batterie avant chaque utilisation, notamment après une période d'arrêt prolongée. Cela permet d'augmenter la durée de vie de la batterie et de garantir des cycles de nettoyage aussi longs que possible.

1. Assurez-vous que l'appareil est éteint.
2. Branchez le bloc d'alimentation sur l'appareil (voir figure).

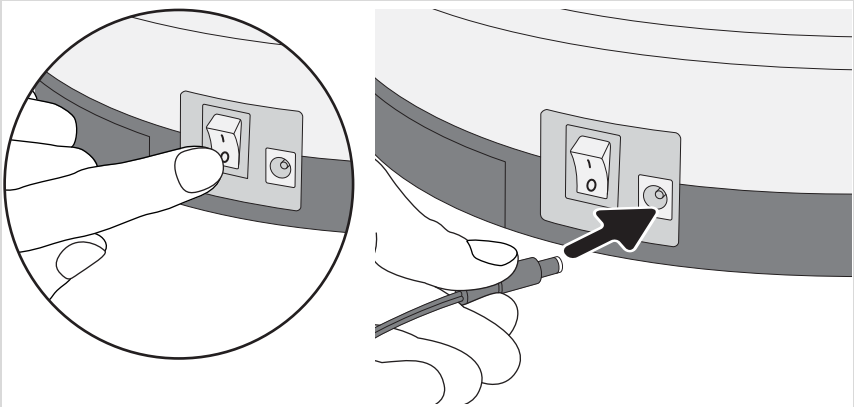

3. Branchez le bloc d'alimentation sur le secteur (voir figure détaillée).

– La LED clignote. Attendez env. 6,5 heures jusqu'à ce que la LED soit allumée en continu.

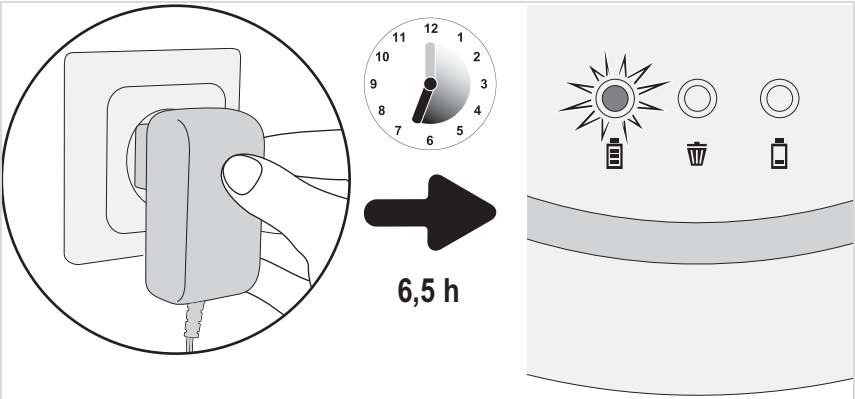

4. Séparez le bloc d'alimentation du secteur et de l'appareil.

Préparez l'appareil pour l'utilisation, ▷*Page 112, « Réglage de l'appareil selon le sol »*.

Réglage de l'appareil selon le sol

1. Assurez-vous que l'appareil est éteint.
2. Selon le sol à aspirer, mettez les brosses ou retirez-les :

– pour les sols durs, utilisez les brosses rondes (voir figure).
– Pour nettoyer des tapis à poils ras, retirez les brosses (voir figure).

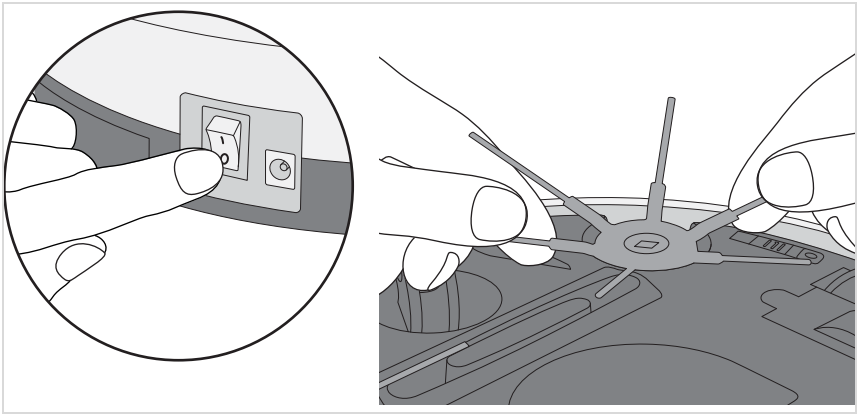

3. Mettre les 3 capteurs de chute simultanément sur la même position :

– Pour les sols clairs et les niveaux faibles, position 0 à 1.
– Pour les sols foncés et les niveaux élevés, position 2 à 3.

CONSEIL : Si les capteurs antichute ne sont pas réglés correctement, la LED sur le dessus de l'appareil s'allume.

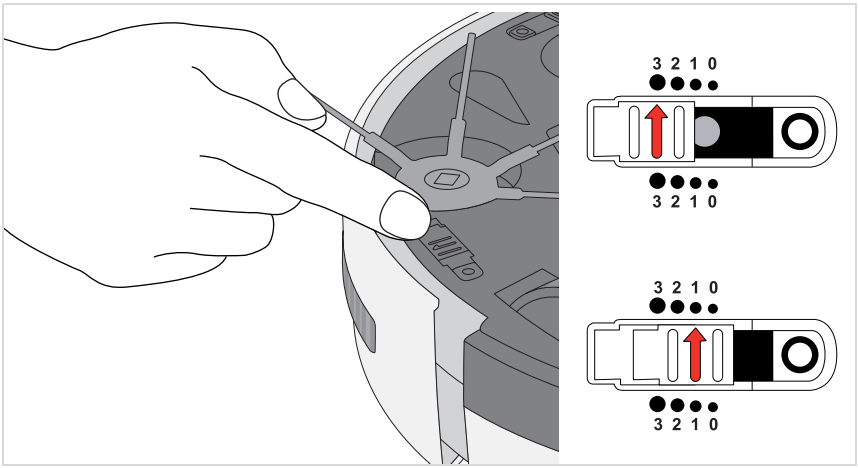

CONSEIL : Si le robot fonctionne en permanence en marche arrière sur un sol foncé, choisissez le niveau « 3 ».

Préparez la pièce comme suit :

- Rangez les objets laissés libres au sol que le robot pourrait emporter avec lui.
- Rangez les câbles, rideaux et tout ce qui serait susceptible de se prendre dans les brosses.
- Eloignez les objets fragiles et ceux qui pourrait tomber facilement.

Procédez comme suit pour allumer l'appareil :

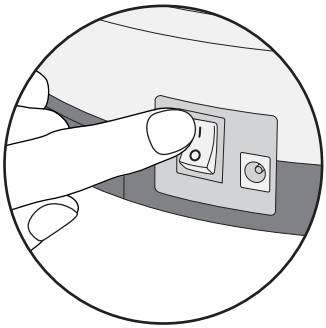

1. Placez l'appareil au centre de la pièce.
2. Allumez l'appareil au niveau de l'interrupteur principal (position « I », voir le détail).

L'appareil nettoie la pièce selon le modèle suivant :

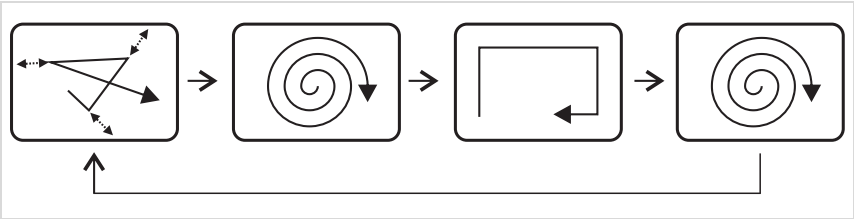

L'appareil fonctionne à présent

- jusqu'à ce que le réservoir soit plein et que la LED 🗑 s'allume,
  ▷*Page 114, « Vider le réservoir à poussière »*.
- ou jusqu'à ce que la batterie soit déchargée et que la LED ▭ s'allume,
  ▷*Page 111, « Recharge de la batterie »*.

Dans les deux cas, l'appareil finit par s'arrêter.

Ensuite, il émet un bip toutes les minutes

- jusqu'à ce que vous l'éteigniez à l'aide de l'interrupteur principal (position « 0 »)
- ou jusqu'à ce que la batterie soit complètement vide.

Si vous pensez ne pas utiliser l'appareil pendant quelques temps, retirez la batterie,
▷*Page 121, « Démontage de la batterie »*.

Vider le réservoir à poussière

1. Assurez-vous que l'appareil est éteint et que le bloc d'alimentation n'est pas branché.
2. Retirez le couvercle (voir figure).

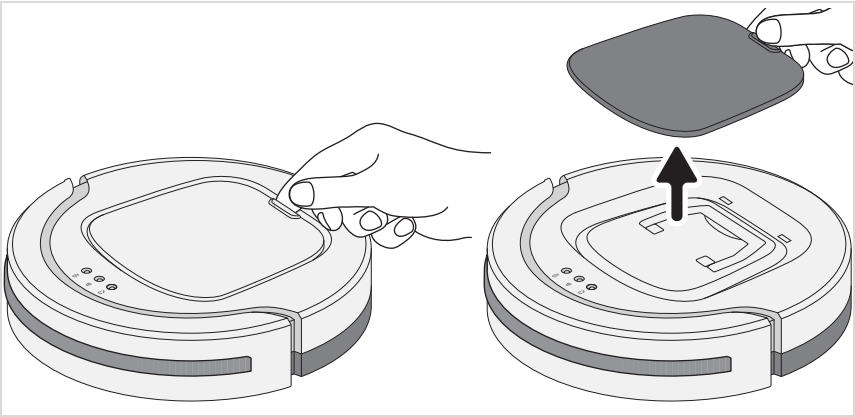

3. Sortez le réservoir à poussière de l'appareil par la poignée (voir figure de gauche).
4. Retirez le couvercle du réservoir (voir figure de droite).

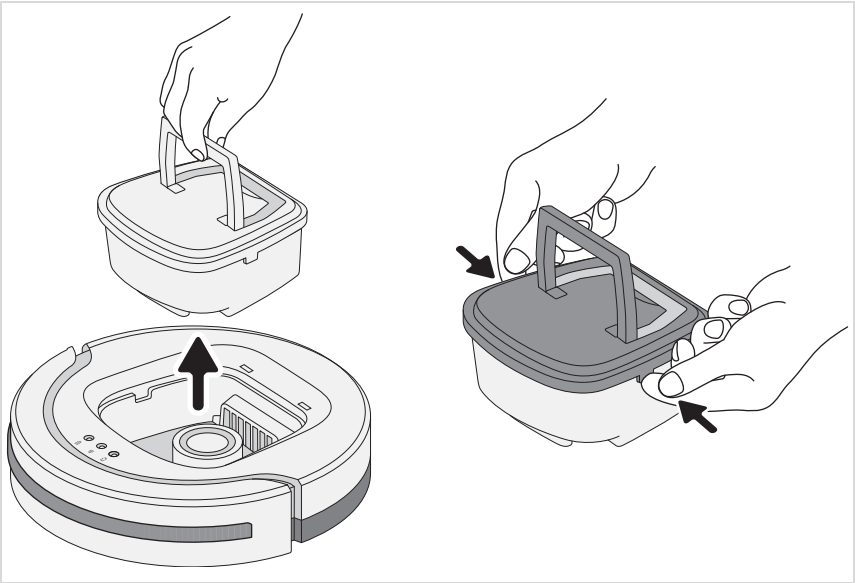

Vider le réservoir à poussière

5. Sortez le filtre du réservoir en le tirant vers le haut (voir figure de gauche).

   CONSEIL : Il est conseillé d'utiliser pour ce faire un aspirateur. Celui-ci aspire directement la saleté éventuelle et nettoie efficacement le filtre dans le même temps.

6. Videz le réservoir à poussière et le nettoyer rapidement à sec (voir figure détaillée).

Si nécessaire, nettoyez à l'eau le réservoir à poussière et le filtre :

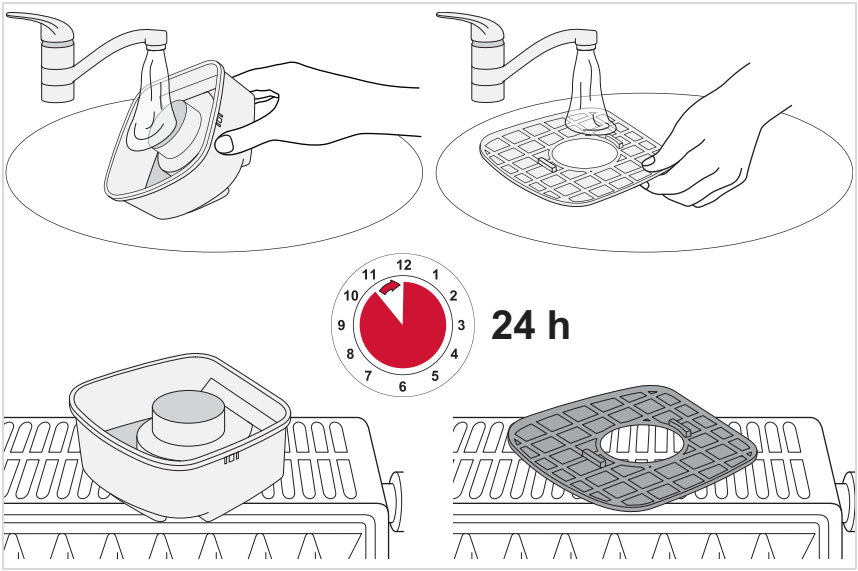

Nettoyage des capteurs antichute

Si le dessous de l'appareil est très sale, les capteurs antichute doivent être nettoyés.

1. S'assurer que l'appareil est éteint et que le bloc d'alimentation n'est pas branché.
2. Tourner l'appareil.
3. Essuyer les trois capteurs antichute avec un chiffon propre et non pelucheux (voir illustration).

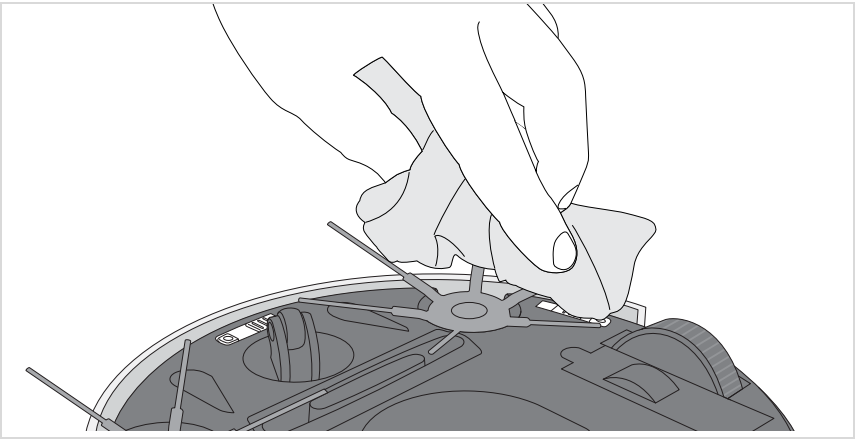

Nettoyage des brosses rondes

Si les brosses rondes ne tournent plus correctement, elles doivent être nettoyées.

1. S'assurer que l'appareil est éteint et que le bloc d'alimentation n'est pas branché.
2. Tourner l'appareil.
3. Démonter les brosses rondes.

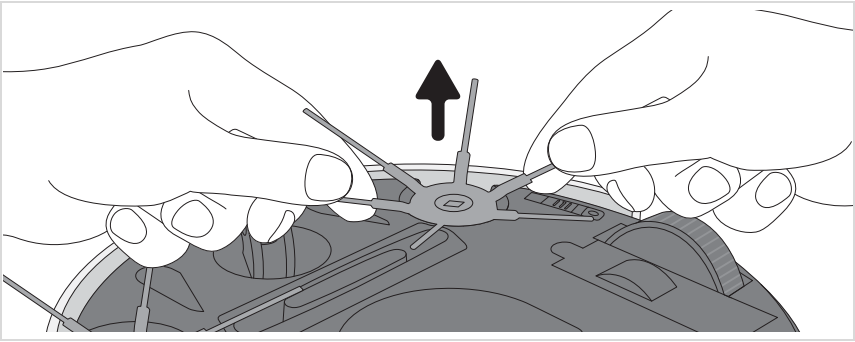

4. Nettoyer les brosses rondes. Si nécessaire, utiliser pour cela une pince à épiler, en procédant avec prudence.

Résolution des pannes

Utilisez le tableau suivant pour vérifier si la panne peut être résolue :

Panne	Cause possible/solution
La mise en marche de l'appareil est impossible.	La batterie est complètement vide. Eteindre l'appareil (position « 0 ») et recharger la batterie, ▷*Chapitre 4, « Recharge de la batterie »*.
	L'appareil a été allumé (position « I ») pendant le processus de recharge. Eteindre l'appareil à l'aide de l'interrupteur (position « 0 »), puis le rallumer (position « I »). L'appareil se remet en marche tout de suite.
	Le couvercle a été retiré pendant qu'il était en marche. Eteindre l'appareil à l'aide de l'interrupteur (position « 0 »), puis le rallumer (position « I »). L'appareil se remet en marche tout de suite.
	Le couvercle n'est pas en place. Eteindre l'appareil (position « 0 ») et remettre le couvercle en place.
La LED est allumée en rouge.	La batterie doit être rechargée. Eteindre l'appareil (position « 0 ») et recharger la batterie, ▷*Chapitre 4, « Recharge de la batterie »*.
	Les réglages des capteurs antichute ne sont pas identiques. Régler les 3 capteurs antichute au même niveau, ▷*Page 112, « Réglage de l'appareil selon le sol »*.
	Les capteurs antichute ne sont pas réglés correctement. Régler les capteurs antichute en fonction de la luminosité du sol et de la hauteur des marches, ▷*Page 112, « Réglage de l'appareil selon le sol »*.
	Les capteurs antichute sont sales. Nettoyer les capteurs antichute, ▷*Page 116, « Nettoyage des capteurs antichute »*.
	L'appareil ne touche pas le sol. Placer l'appareil au sol. Le nettoyage démarre immédiatement.

Panne	Cause possible/solution
La LED 🗑 est allumée en rouge.	Le réservoir à poussière est trop plein ou le filtre est encrassé. Eteindre l'appareil (position « 0 »), ▷*Chapitre 7, « Vider le réservoir à poussière »*.
	Dans l'ouverture d'aspiration (en dessous de l'appareil), il y a 2 capteurs qui se déclenchent, lorsque l'ouverture d'aspiration est très sale. Dans ce cas, nettoyer la zone autour de l'ouverture d'aspiration par exemple avec un aspirateur.
	Le couvercle (sur le bac à poussière, voir ▷*Page 114, « Vider le réservoir à poussière »*) n'a pas été mis en place ou n'a pas été mis en place correctement. Après avoir vidé le bac à poussière par exemple, contrôler si le couvercle a été remis en place correctement.
	Peut-être que le couvercle est légèrement endommagé, ce qui fait que le contact entre le couvercle et l'appareil ne se fait pas correctement. Dans ce cas, adressez-vous à notre service après-vente (▷*Page 173, « Centrales service-après-vente »*).
L'appareil démarre, mais il fonctionne uniquement en marche arrière.	Le curseur pour le réglage de la sensibilité des capteurs de chute est réglé sur la position pour les sols clairs alors que l'appareil est utilisé sur un sol foncé. Changer la position du curseur pour régler la sensibilité des capteurs de chute, ▷*Chapitre 5, « Réglage de l'appareil selon le sol »*.
L'appareil s'arrête de lui-même.	La batterie doit être rechargée. Eteindre l'appareil (position « 0 ») et recharger la batterie, ▷*Chapitre 4, « Recharge de la batterie »*.
L'appareil s'est bloqué.	L'aider un peu à la main, en le poussant légèrement.
Dès le démarrage, l'appareil ne se déplace pas en ligne droite alors qu'il n'y a pas d'obstacle.	Il se peut que l'une des roues ne tourne pas parce qu'elle est encrassée. Nettoyer la roue en question. Si nécessaire, utiliser pour cela des ciseaux ou une pince.
L'une des brosses rondes ne tourne plus.	Il se peut que cette brosse ronde soit bloquée par de la saleté. Nettoyer les brosses rondes, ▷*Page 116, « Nettoyage des brosses rondes »*.

Résolution des pannes

Panne	Cause possible/solution
La recharge de l'appareil est impossible.	Le bloc d'alimentation n'est pas branché correctement. Vérifier que la fiche ou l'adaptateur du bloc d'alimentation sont bien enfichés (▷*Chapitre 4, « Recharge de la batterie »*).
La durée de fonctionne-ment ne cesse de réduire.	Il se peut les roues soient entravées par de la saleté. Nettoyer les roues concernées. Si nécessaire, utiliser pour cela des ciseaux ou une pince.

Si le tableau ne permet pas de résoudre le problème, appelez notre **ligne d'assistance technique** (Vous trouverez ses coordonnées dans les annexes de cette notice).

Avec l'aide de notre équipes de techniciens, nous trouverons certainement une solution.

Commande de pièces détachées ou d'accessoires

Pour les pièces de rechange et les accessoires, veuillez contacter notre SAV. Vous trouverez ses coordonnées dans les annexes de cette notice ou sur notre page d'accueil.

N° d'art.	Description
6232048	Brosse ronde (par 4)
5248048	Kit de nettoyage (filtre + pinceau de nettoyage)

Démontage de la batterie

1. Assurez-vous que l'appareil est éteint et que le bloc d'alimentation n'est pas branché.
2. Retournez prudemment l'appareil pour pouvoir accéder au dessous.
3. Ouvrez le cache du compartiment de la batterie.
4. Débranchez le connecteur de la batterie comme illustré (voir figure détaillée).

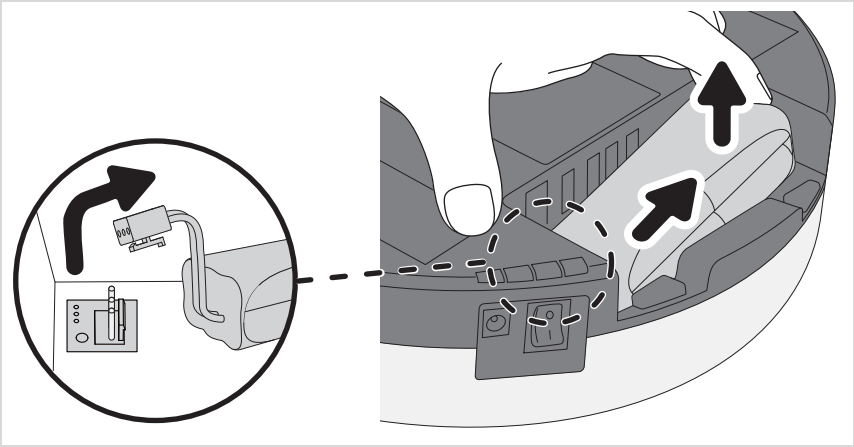

5. Sortez la batterie de son logement (voir figure).
6. Repoussez le cache à sa place jusqu'à le sentir et l'entendre s'enclencher.

La batterie et l'appareil doivent être mis au rebut séparément,
▷*Chapitre „Mise au rebut séparée de l'appareil et de la batterie“*.

Mise au rebut séparée de l'appareil et de la batterie

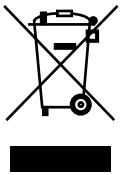

Les appareils et batteries sur lesquels figurent ce symbole ne doivent pas être jetés avec les ordures ménagères. Ils contiennent des matières premières précieuses, susceptibles d'être recyclées. En les mettant au rebut de manière conforme, vous contribuez à la protection de l'environnement et de la santé d'autrui. Renseignez-vous auprès de votre administration communale ou de votre revendeur pour savoir où le mettre au rebut.

Beste klant,

Wij wensen u veel plezier met dit kwaliteitsproduct van SEVERIN en willen u hartelijk bedanken voor uw vertrouwen.

Over deze handleiding

Deze handleiding bevat belangrijke aanwijzingen voor uw veiligheid en voor het gebruik van het apparaat. Bij niet-inachtneming van de handleiding kan lichamelijk letsel of schade aan het apparaat ontstaan. De handleiding goed bewaren. Bij doorgeven van het apparaat aan derden de handleiding meegeven.

Handleiding voor het eerste gebruik volledig doorlezen.

Inhoudsopgave

Hartelijk dank *122*

Veiligheidsaanwijzingen *123*

Uitpakken *127*

Accu opladen *128*

Apparaat aanpassen aan ondergrond *129*

Ruimte reinigen *130*

Stofreservoir legen *131*

Apparaat reinigen *133*

Problemen verhelpen *134*

Toebehoren *137*

Verwijdering *138*

Veiligheid van bepaalde groepen personen

– Het apparaat kan door kinderen vanaf 8 jaar en ouder alsmede door personen met verminderde fysieke, sensorische of mentale vaardigheden of gebrek aan ervaring en/of kennis alleen gebruikt worden, als er toezicht op hen gehouden wordt of als zij in het veilige gebruik van het apparaat geïnstrueerd zijn en de daaruit resulterende gevaren begrepen hebben.
– Kinderen mogen niet met het apparaat spelen of op het apparaat gaan zitten of staan. Reiniging en gebruikersonderhoud mag niet door kinderen zonder toezicht uitgevoerd worden.
– Apparaat en stroomkabel buiten bereik van kinderen jonger dan 8 jaar houden.
– Verpakkingsmaterialen buiten bereik van kinderen bewaren en verwijderen. Anders bestaat er verstikkingsgevaar.

Apparaat veilig aansluiten

Het apparaat wordt met elektrische stroom opgeladen, daarbij bestaat in principe gevaar van een elektrische schok. Let daarom in het bijzonder op het volgende:

– Voeding alleen op stopcontacten aansluiten, die overeenkomen met de gegevens op het typeplaatje van de voeding.
– Apparaat en voeding voor het gebruik controleren op evt. beschadigingen. Nooit een defect apparaat of een apparaat met defecte voeding gebruiken.
– Nooit proberen om het apparaat of de voeding ervan zelf te repareren. Om gevaren te voorkomen mogen reparaties aan het apparaat en de voeding alleen door onze klantenservice uitgevoerd worden. Een defect apparaat of voeding voor reparatie aan een dealer of de SEVERIN-klantenservice overhandigen.

– Apparaat of voeding niet in water of andere vloeistoffen dompelen. Apparaat en voeding buiten bereik houden van regen of natheid. Apparaat niet gebruiken in de buitenlucht of ruimtes met hoge luchtvochtigheid.
– Voeding niet met natte handen aanraken. Bij het uittrekken van de voeding uit het stopcontact altijd direct aan de voeding trekken.
– Erop letten, dat de voedingskabel niet geknikt, ingeklemd of erover heen gereden wordt of met hittebronnen, vocht of scherpe randen in aanraking komt. Erop letten, dat de voedingskabel niet voor struikelgevaar zorgt.
– Voor het reinigen of onderhouden van het apparaat alsmede voor het wisselen van toebehoren apparaat uitschakelen en ervoor zorgen, dat de voeding niet aangesloten is.

Veiligheid bij de omgang met accu's

Bij verkeerde omgang met accu's bestaat er letsel- en explosiegevaar.

– Mocht het nodig zijn, om de accu te vervangen, contact opnemen met een dealer of de SEVERIN-klantenservice. Accu nooit zelf vervangen. Accu nooit door andere accu's of batterijen vervangen.
– Voor het uitbouwen van de accu ervoor zorgen, dat de voeding uit het stopcontact getrokken is.
– Accu nooit uit elkaar halen, aan hoge temperaturen blootstellen of in vuur gooien.
– Accu's niet blootstellen aan direct zonlicht.
  - Bij een opslagduur van max. 3 maanden de volgende temperaturen aanhouden: -20 — +45 °C.
  - Bij een opslagduur van langer dan 1 jaar de volgende temperaturen aanhouden: -20 — +20 °C.

– Accu's nooit kortsluiten, d.w.z. niet beide polen tegelijkertijd aanraken, vooral niet met elektrisch geleidende voorwerpen. Accu's zo opslaan, dat ze ook bij de opslag niet door andere accu's of metalen voorwerpen kortgesloten worden.
– Voor het opladen van de accu uitsluitend de meegeleverde voeding gebruiken. De accu nooit met een andere voeding opladen. De meegeleverde voeding wederom uitsluitend voor het opladen van de accu van dit apparaat gebruiken.
– Accu na gebruikseinde uitbouwen zoals beschreven. Accu daarna direct naar een overeenkomstig inzamelpunt in uw omgeving brengen en zo zorgen voor een veilige en milieuvriendelijke verwijderen. Accu nooit met het huisvuil verwijderen!
– Bij ondeskundige omgang kan vloeistof uit de accu komen. Accu niet langer gebruiken, als deze beschadigd is of er zelfs vloeistof naar buiten komt.
  - Indien vloeistof naar buiten is gekomen, contact met de vloeistof vermijden.
  - Indien er contact is geweest met de vloeistof, deze direct met veel water afspoelen. Bij nawerkingen (welke dan ook) een arts raadplegen.

Gebruik volgens de voorschriften

Het apparaat mag alleen in het huishouden gebruikt worden. Het apparaat mag alleen gebruikt worden voor het reinigen van effen, normaal verontreinigde harde vloeren. Daarbij worden de beste reinigingsresultaten behaald in kleine of gesloten ruimtes.

Indien de ronde borstels niet gemonteerd zijn, kan het ook op laagpolig tapijt gebruikt worden.

Elk ander gebruik geldt als verkeerd gebruik en is verboden.

Om letsel, brand en schade te voorkomen, mag het apparaat niet gebruikt worden voor het zuigen van:

– Mensen, dieren of planten. Zuigopening altijd buiten bereik houden van lichaamsdelen, haar en kledingstukken.
– Gloeiende, brandende of smeulende deeltjes (zoals as, kool, houtskool, sigaretten, lucifers).
– Explosieve of licht ontvlambare stoffen of toners.
– Water en andere vloeistoffen, bijv. vochtige tapijtreinigers.
– Puntige voorwerpen zoals glassplinters, spijkers of puin.

Verboden is bovendien:

– Zelfstandig ombouwen of repareren van het apparaat of de voeding ervan.
– Gebruik zonder dat stofreservoir, filter en deksel correct geplaatst zijn.
– Gebruik in ruimtes, waarin breekbare voorwerpen staan of voorwerpen die gemakkelijk kunnen omvallen. Ruimtes zo voorbereiden, dat het gebruik van het apparaat geen schade kan veroorzaken.
– Gebruik, opslag of opladen in de buitenlucht.
– Het plaatsen van voorwerpen op het apparaat.

Uitpakken

1. Apparaten en toebehoren uitpakken.
2. Controleren of levering volledig is (zie afbeelding).

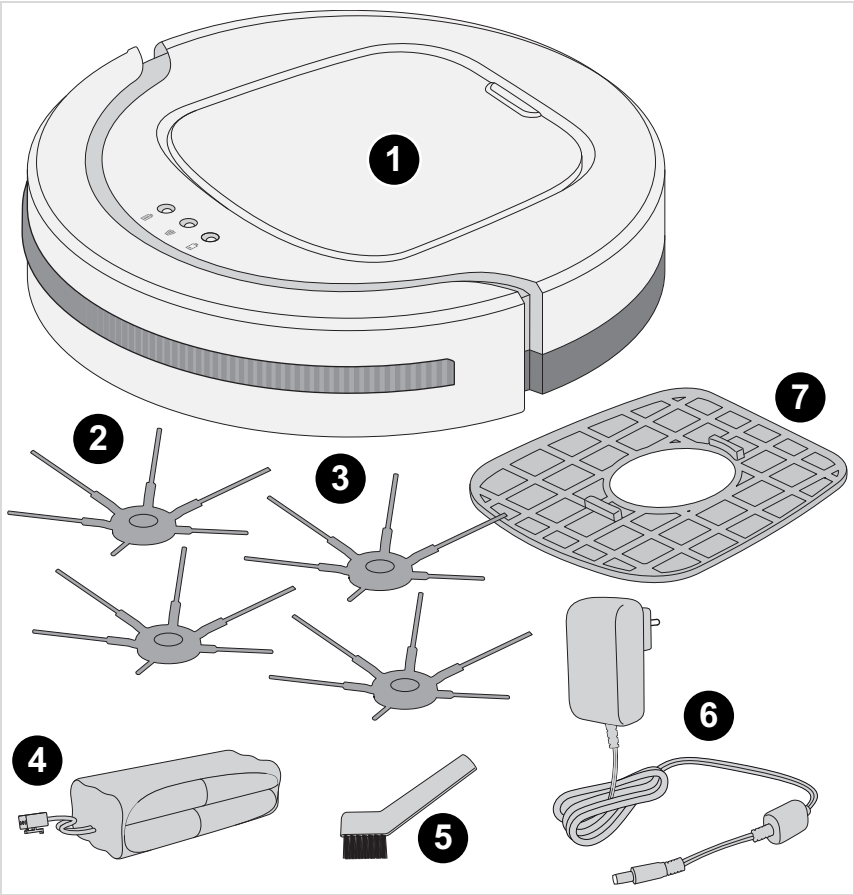

1 Zuigrobot CHILL

2 Ronde borstels

3 Ronde borstels (reserve)

4 Accu

5 Reinigingskwast

6 Voeding

7 Reservefilter

– niet afgebeeld: Handleiding

Accu opladen

Aanwijzing:

Vóór het eerste gebruik voorzichtig de doorzichtige beschermende afdekking van de aan/uit-schakelaar verwijderen. Hiervoor geen scherpe voorwerpen gebruiken die het apparaat kunnen beschadigen.

Accu het beste voor elk gebruik opladen, vooral nadat deze langer niet gebruikt werd.
Dit verhoogt de levensduur van de accu en zorgt voor zo lang mogelijke reinigingscycli.

1. Ervoor zorgen dat het apparaat uitgeschakeld is.
2. Voeding op het apparaat aansluiten (zie afbeelding).

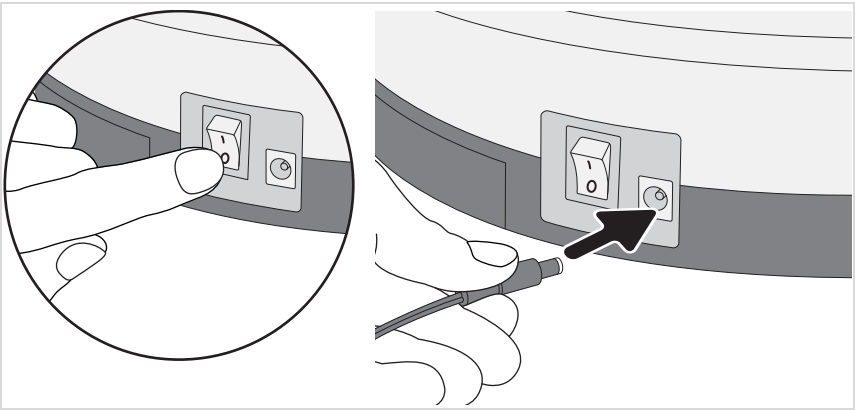

3. Voeding op stopcontact aansluiten (zie detail).

– De LED knippert. Ca 6,5 uur wachten, tot de LED continu brandt.

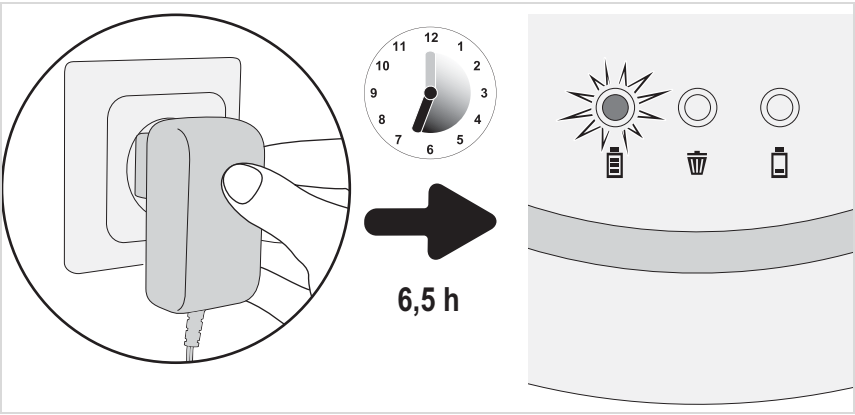

4. Voeding uit stopcontact en apparaat trekken.

Apparaat voorbereiden voor gebruik, ▷*pagina 129, „Apparaat aanpassen aan ondergrond“*.

Apparaat aanpassen aan ondergrond

1. Ervoor zorgen dat het apparaat uitgeschakeld is.
2. Borstels afhankelijk van de ondergrond aanbrengen of verwijderen:

– Als harde vloeren gereinigd moeten worden, ronde borstels aanbrengen (zie afbeelding).
– Als laagpolige tapijten gereinigd moeten worden, borstels verwijderen (zie afbeelding).

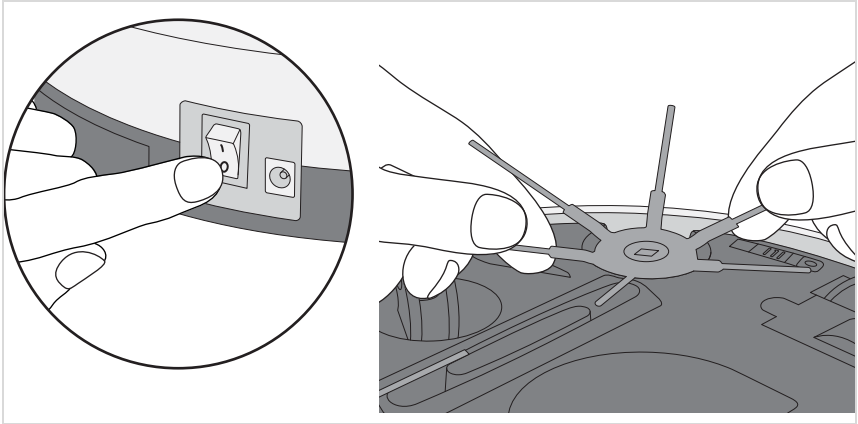

3. Alle 3 valsensoren tegelijkertijd in dezelfde stand brengen.

– Bij lichte vloeren en vlakke niveaus stand 0 tot 1.
– Bij donkere vloeren en hogere niveaus stand 2 tot 3.

TIP: Indien de valsensoren niet correct zijn ingesteld, brandt de led op de bovenzijde van het apparaat.

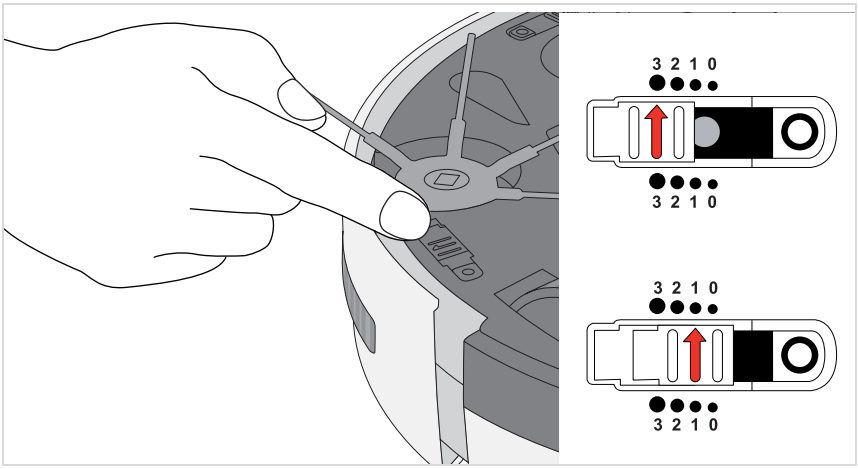

TIP: Als de robot continu achteruit rijdt op donkere vloeren, instelling "3" selecteren.

Ruimte als volgt voorbereiden:

– Losse voorwerpen, die de robot voor zich uit zou kunnen schuiven, weghalen.
– Kabels, gordijnen en alles wat in de borstels vast zou kunnen komen te zitten, weghalen.
– Breekbare voorwerpen of voorwerpen die gemakkelijk kunnen omvallen, weghalen

Apparaat als volgt inschakelen:

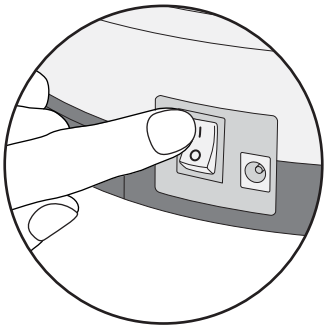

1. Apparaat in het midden van de te reinigen ruimte plaatsen.
2. Apparaat inschakelen met de aan/uit-schakelaar (stand "I", zie detail).

Het apparaat reinigt de ruimte nu met het volgende patroon:

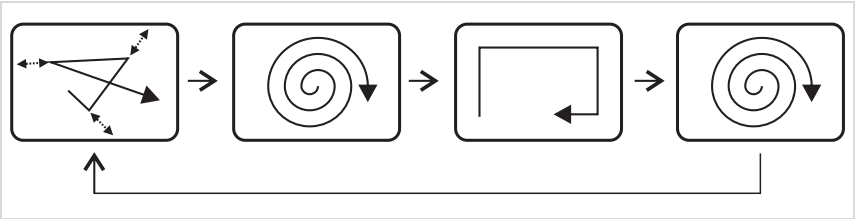

Het apparaat reinigt nu zolang,

– tot het stofreservoir vol is en de LED brandt, ▷*pagina 131, „Stofreservoir legen“*.
– of tot de accu opgeladen moet worden en de LED brandt, ▷*pagina 128, „Accu opladen“*.

In beide gevallen stopt het apparaat na een tijdje.

Het geeft dan elke minuut een pieptoon af,

– tot u het met de aan/uit-schakelaar uitschakelt (stand "0")
– of de accu helemaal is leeggelopen.

Als u van plan bent om het apparaat voor langere tijd niet te gebruiken,
haal de accu eruit, ▷*pagina 138, „Accu uitbouwen“*.

Stofreservoir legen

1. Ervoor zorgen, dat het apparaat uitgeschakeld en de voeding niet aangesloten is.
2. Deksel verwijderen (zie afbeelding).

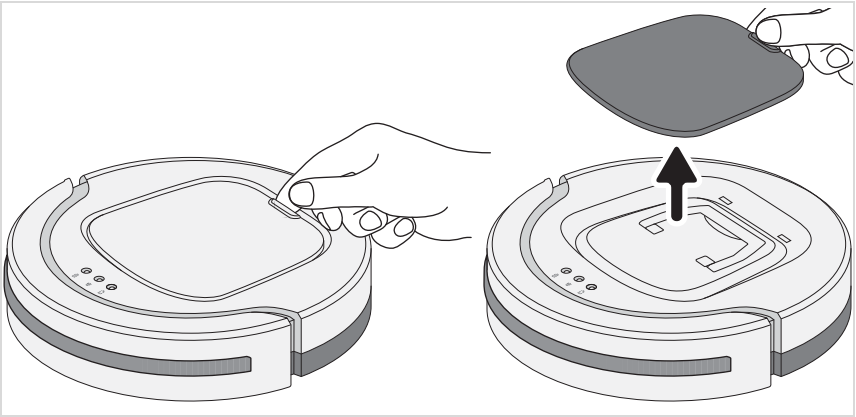

3. Stofreservoir aan het handvat uit het apparaat tillen (zie afbeelding links).
4. Deksel stofreservoir wegnemen (zie afbeelding rechts).

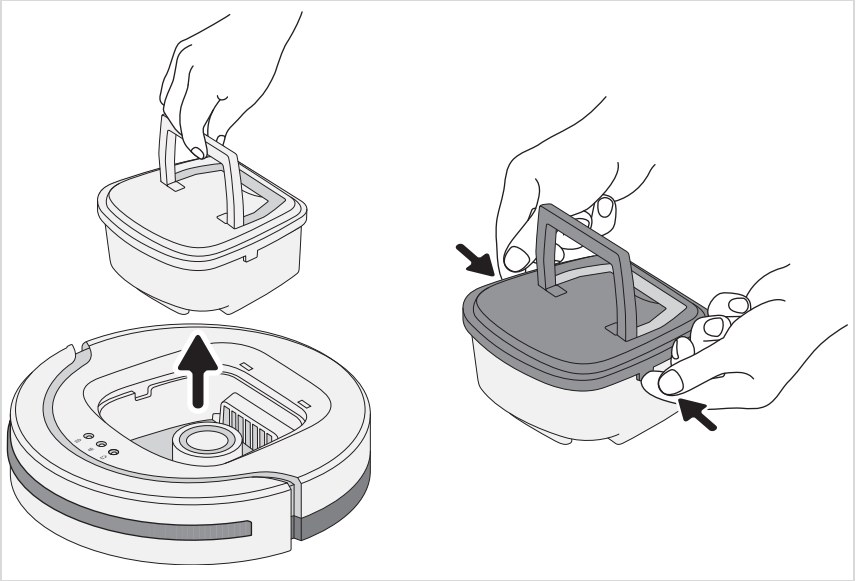

Stofreservoir legen

5. Filter naar boven uit het stofreservoir nemen (zie afbeelding links).

   TIP: Aanbevolen wordt om daarbij een stofzuiger te gebruiken.
   Deze neemt vuil dat evt. naar buiten komt direct op en reinigt het filter eveneens efficiënt.

6. Stofreservoir legen en samen met het filter grof droog reinigen (zie details).

Indien nodig stofreservoir en filter nat reinigen:

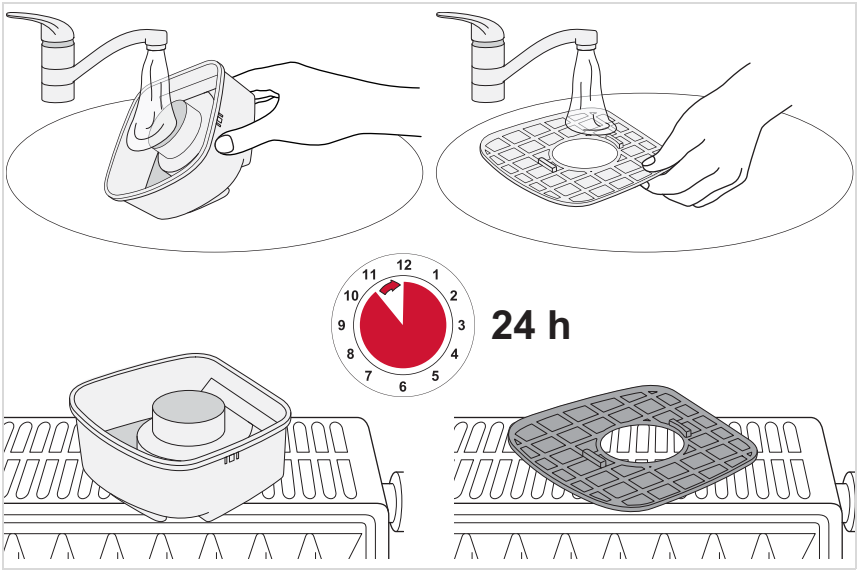

Valsensoren reinigen

Bij sterke verontreiniging aan de onderzijde van het apparaat moeten de valsensoren worden gereinigd.

1. Ervoor zorgen dat het apparaat is uitgeschakeld en dat de voeding niet is aangesloten.
2. Apparaat omdraaien.
3. Alle drie valsensoren afvegen met een schone, pluisvrije doek (zie afbeelding).

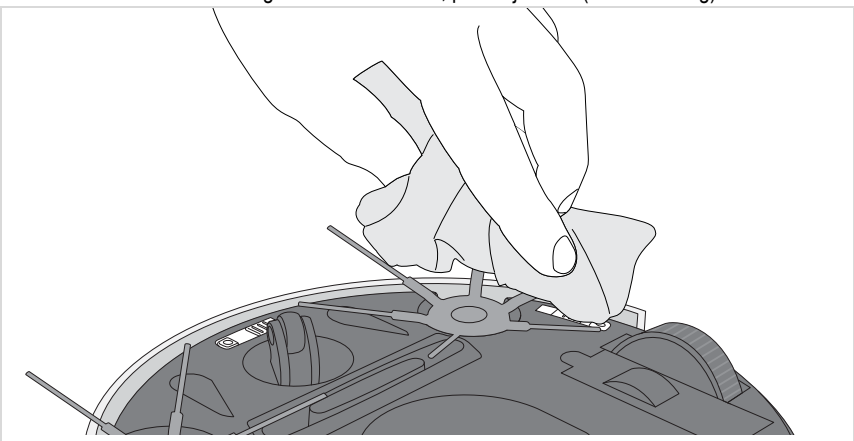

Ronde borstels reinigen

Indien de ronde borstels niet meer goed draaien, moeten ze worden gereinigd.

1. Ervoor zorgen dat het apparaat is uitgeschakeld en dat de voeding niet is aangesloten.
2. Apparaat omdraaien.
3. Ronde borstels demonteren.

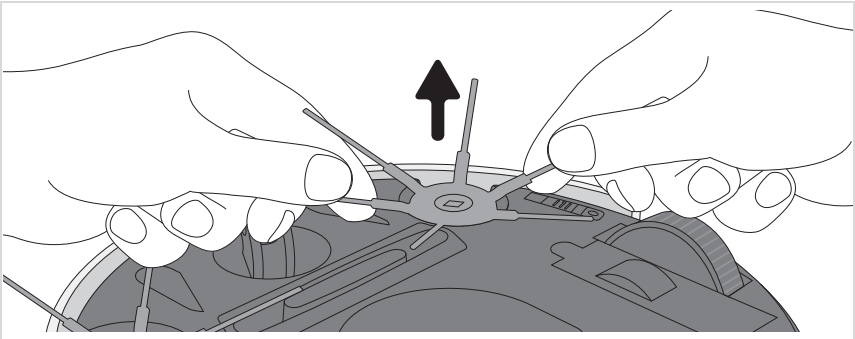

4. Ronde borstels van verontreinigingen ontdoen. Indien nodig hiervoor voorzichtig een pincet gebruiken.

Aan de hand van onderstaande tabel controleren, of het probleem verholpen kan worden:

Probleem	Mogelijke oorzaak / oplossing
Apparaat kan niet ingeschakeld worden.	Accu is helemaal leeg. Apparaat uitschakelen (stand "0") en accu opladen, ▷*hoofdstuk 4, „Accu opladen“*.
	Apparaat was bij opladen ingeschakeld (stand "I"). Apparaat met de aan/uit-schakelaar uit- (stand "0") en weer inschakelen (stand "I"). Het apparaat start vervolgens.
	Deksel werd weggenomen, terwijl het apparaat nog ingeschakeld was. Apparaat met de aan/uit-schakelaar uit- (stand "0") en weer inschakelen (stand "I"). Het apparaat start vervolgens.
	Deksel is niet correct geplaatst. Apparaat uitschakelen (stand "0") en deksel opnieuw plaatsen.
LED " " brandt rood.	Accu moet opgeladen worden. Apparaat uitschakelen (stand "0") en accu opladen, ▷*hoofdstuk 4, „Accu opladen“*.
	Valsensoren zijn ongelijk ingesteld. Alle drie valsensoren op hetzelfde niveau instellen, ▷*pagina 129, „Apparaat aanpassen aan ondergrond“*.
	Valsensoren zijn niet correct ingesteld. Valsensoren aanpassen aan de helderheid van de vloer en de tredehoogte, ▷*pagina 129, „Apparaat aanpassen aan ondergrond“*.
	Valsensoren zijn verontreinigd. Valsensoren reinigen, ▷*pagina 133, „Valsensoren reinigen“*.
	Apparaat heeft geen contact met de vloer. Apparaat op de vloer plaatsen. Apparaat begint nu direct met reinigen.

Probleem	Mogelijke oorzaak / oplossing
LED " 🗑 " brandt rood.	Stofreservoir is overvol of filter is verontreinigd. Apparaat uitschakelen (stand "0") en ▷*hoofdstuk 7, „Stofreservoir legen“*.
	In de zuiginlaat (aan de onderkant van het apparaat) bevinden zich 2 sensoren, die geactiveerd worden, als de zuiginlaat sterk verontreinigd is. In dat geval het gedeelte om de zuiginlaat bijv. met een stofzuiger reinigen.
	Deksel (boven de stofbak, zie ▷*pagina 131, „Stofreservoir legen“*) werd helemaal niet of niet correct gemonteerd. Ervoor zorgen, dat bijv. na het legen van de stofbak het deksel weer correct geplaatst wordt.
	Mogelijk is het deksel licht beschadigd, zodat het contact tussen deksel en apparaat niet volledig tot stand gebracht wordt. In dat geval contact opnemen met onze klantenservice (▷*pagina 173, „Service Centres“*).
Apparaat start weliswaar, maar beweegt echter continu achteruit.	Schuifregelaar voor de instelling van de gevoeligheid van de valsensoren staat op een stand voor lichte vloeren, terwijl het apparaat op een donkere vloer wordt gebruikt. Stand van de schuifregelaar voor de instelling van de gevoeligheid van de valsensoren aanpassen, ▷*hoofdstuk 5, „Apparaat aanpassen aan ondergrond“*.
Apparaat stopt vanzelf.	Accu moet opgeladen worden. Apparaat uitschakelen (stand "0") en accu opladen, ▷*hoofdstuk 4, „Accu opladen“*.
Apparaat heeft zich klemgereden.	Met de hand een beetje helpen, door het apparaat een duwtje te geven.
Apparaat maakt direct na het inschakelen ondanks vrij oppervlak geen rechte banen.	Mogelijk draait een van de wielen niet goed door verontreinigingen aan het wiel. Verontreinigingen van het wiel verwijderen. Indien nodig, hiervoor voorzichtig een schaar of pincet gebruiken.
Een van de ronde borstels draait niet meer.	Mogelijk draait deze ronde borstel niet goed door verontreinigingen aan de borstel. Ronde borstels reinigen, ▷*pagina 133, „Ronde borstels reinigen“*.

Problemen verhelpen

Probleem	Mogelijke oorzaak / oplossing
Apparaat kan niet opgeladen worden.	Voeding is niet correct ingestoken. Controleren, of voedingsstekker resp. voedingsadapter correct in de bussen zitten (▷*hoofdstuk 4, „Accu opladen“*).
Bedrijfsduur wordt steeds korter.	Mogelijk draaien de wielen niet goed door verontreinigingen aan de wielen. Verontreinigingen van het wiel verwijderen. Indien nodig, hiervoor voorzichtig een schaar of pincet gebruiken.

Indien u het probleem aan de hand van de bovenstaande tabel niet kunt verhelpen, bel dan naar onze **servicehotline** (in de bijlage van deze handleiding).

Samen met onze geschoolde servicemedewerkers vinden we zeker een oplossing.

Reserveonderdelen en toebehoren nabestellen

Voor reserveonderdelen en toebehoren kunt u contact opnemen met onze klantenservice.

De contactgegevens vindt u in de bijlage van deze handleiding of op onze homepage.

Artikelnr.	Beschrijving
6232048	Ronde borstel, set van 4
5248048	Reinigingsset (filter + reinigingskwast)

Accu uitbouwen

1. Ervoor zorgen, dat het apparaat uitgeschakeld en de voeding niet aangesloten is.
2. Apparaat voorzichtig op de bovenkant leggen, zodat de onderkant toegankelijk is.
3. Afdekking accuvak verwijderen.
4. Accusteekverbinding scheiden zoals afgebeeld (zie detail).

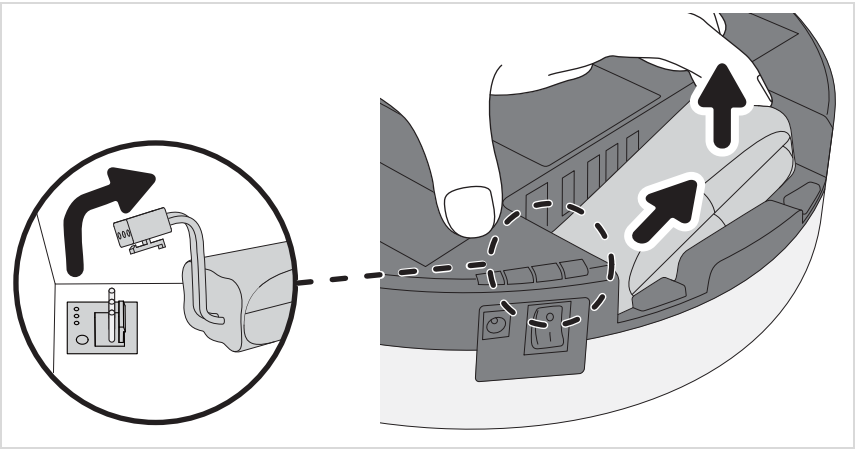

5. Accu uit accuvak nemen (zie afbeelding).
6. Deksel accuvak er weer goed opschuiven, tot deze hoor- en merkbaar vastklikt.

Accu en apparaat moeten nu afzonderlijk van elkaar verwijderd worden,
▷*hoofdstuk „Apparaat en accu afzonderlijk verwijderen“*.

Apparaat en accu afzonderlijk verwijderen

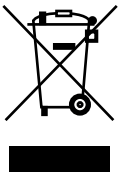

Apparaten en accu's, die met dit symbool zijn aangeduid, moeten gescheiden van het huisvuil worden verwijderd! Apparaten en accu's bevatten waardevolle materialen, die gerecycled kunnen worden. Een correcte verwijdering beschermt het milieu en de gezondheid van de medemens. Breng het apparaat en de uitgebouwde accu afzonderlijk voor verwijdering naar de overeenkomstige inzamelpunten.

Kære kunde!

Vi ønsker dig god fornøjelse med kvalitetsproduktet fra firmaet SEVERIN og takker for din tillid.

Om denne brugsanvisning

Denne brugsanvisning indeholder vigtige tips for din sikkerhed og for brugen af apparatet. Hvis brugsanvisningen ikke følges, kan det medføre personskader eller beskadigelse af apparatet. Opbevar brugsanvisningen på et sikkert sted. Hvis apparatet videregives til tredjemand, skal brugsanvisningen følge med.

Læs brugsanvisningen grundigt igennem før første ibrugtagning.

Indholdsfortegnelse

Mange tak *139*
Sikkerhedshenvisninger *140*
Udpakning *144*
Opladning af akku *145*
Tilpasning af apparatet til underlaget *146*
Rengøring af rum *147*
Tømning af støvbeholder *148*
Rengøring af apparatet *150*
Afhjælpning af problemer *151*
Tilbehør *154*
Bortskaffelse *155*

Sikkerhed for bestemte persongrupper

– Dette apparat kan anvendes af børn fra 8 år og ældre samt af personer med nedsatte fysiske, sensoriske eller mentale evner eller mangel på erfaring og/eller viden, hvis de er under opsyn, eller er blevet instrueret i sikker brug af apparatet og har forstået de farer, der kan opstå ved det.
– Børn må ikke lege med apparatet eller stille eller sætte sig på apparatet. Rengøring og brugervedligeholdelse må ikke foretages af børn uden opsyn.
– Apparatet og netledningen skal holdes utilgængeligt for børn under 8 år.
– Emballagematerialer skal opbevares og bortskaffes uden for børns rækkevidde. I modsat fald er der fare for kvælning.

Sikker tilslutning af apparatet

Da apparatet drives med elektrisk strøm, er der fare for elektrisk stød. Vær derfor især opmærksom på følgende:

– Slut kun strømforsyningen til stikkontakter, som opfylder oplysningerne på strømforsyningens typeskilt.
– Kontrollér apparatet og strømforsyningen for eventuelle skader før brugen. Anvend aldrig et defekt apparat eller et apparat med defekt strømforsyning.
– Forsøg aldrig at reparere apparatet eller strømforsyningen selv. For at undgå farlige situationer skal reparationer på apparatet og strømforsyningen altid udføres af vores kundeservice. Et defekt apparat eller en defekt strømforsyning skal indleveres til reparation hos en forhandler eller hos SEVERINs kundeservice.

– Sænk ikke apparatet eller strømforsyningen ned i vand eller andre væsker. Hold apparatet og strømforsyningen på sikker afstand af regn og fugt. Anvend ikke apparatet udendørs eller i rum med høj luftfugtighed.
– Berør ikke strømforsyningen med våde hænder. Træk altid direkte i strømforsyningen, når du trækker den ud af stikkontakten.
– Sørg for, at strømforsyningens kabel ikke knækkes, kommer i klemme eller køres over eller kommer i kontakt med varmekilder, fugt eller skarpe kanter. Sørg for, at strømforsyningens kabel ikke trækkes, så man kan snuble over det.
– Før rengøring eller vedligeholdelse af apparatet samt før udskiftning af tilbehør skal apparatet slukkes, og det skal kontrolleres, at strømforsyningen ikke er tilsluttet.

Sikkerhed ved omgang med akkuer

Ved forkert omgang med akkuer er der fare for personskader og eksplosion.

– Hvis det skulle blive nødvendigt at udskifte akkuen, skal du kontakte en forhandler eller SEVERINs kundeservice. Udskift aldrig selv akkuen. Udskift aldrig akkuen med andre akkuer eller batterier.
– Før udtagning af akkuen skal du kontrollere, at strømforsyningen er trukket ud af stikkontakten.
– Adskil aldrig akkuer, udsæt dem aldrig for høje temperaturer, og brænd dem aldrig.
– Udsæt ikke akkuer for direkte sollys.
  - Overhold følgende temperaturer ved en opbevaringstid på op til 3 måneder: -20 — +45 °C.
  - Overhold følgende temperaturer ved en opbevaringstid på over 1 år: -20 — +20 °C.

– Kortslut aldrig akkuer, dvs. berør ikke begge poler på samme tid, især ikke med elektrisk ledende genstande. Opbevar akkuer, så de heller ikke kan kortsluttes af andre akkuer eller metalgenstand under opbevaringen.
– Anvend kun den medfølgende strømforsyning til opladning af akkuen. Oplad under ingen omstændigheder akkuen med en anden strømforsyning. Anvend på samme måde kun den medfølgende strømforsyning til opladning af dette apparats akku.
– Tag akkuen ud som beskrevet, når den er udtjent. Aflever derefter omgående akkuen på nærmeste kommunale genbrugsstation, så den bortskaffes sikkert og miljømæssigt korrekt. Bortskaf aldrig akkuer sammen med almindeligt husholdningsaffald!
– Ved ukorrekt omgang med akkuen kan der lække væske fra den. Anvend ikke akkuen længere, hvis den er beskadiget eller lækker væske.
  - Hvis akkuen lækker væske, skal du undgå kontakt med væsken.
  - Hvis du kommer i kontakt med væsken, skal du omgående skylle denne af med rigelige mængder vand. Hvis du oplever følgevirkninger (uanset hvilken type), skal du søge læge.

Tilsigtet brug

Apparatet må kun anvendes til brug i private husholdninger. Apparatet må kun anvendes til rengøring på plane, normalt tilsmudsede hårde gulve. De bedste rengøringsresultater opnås i små eller lukkede rum.

Hvis rundbørsterne ikke er monteret, kan apparatet også anvendes på kortluvede tæpper.

Enhver anvendelse derudover er i strid med den tilsigtede brug og er forbudt.

For at forebygge personskader, brand og skader må apparatet ikke anvendes på:

- Mennesker, dyr eller planter. Sørg for altid at holde sugeåbningen væk fra legemsdele, hår og tøj.
- Glødende, brændende eller ulmende partikler, som f.eks. aske, kul, trækul, cigaretter, tændstikker.
- Eksplosive eller let antændelige stoffer eller toner.
- Vand og andre væsker, f.eks. fugtige tæpperensemidler.
- Spidse genstande som f.eks. glassplinter, søm eller murbrokker.

Endvidere er følgende forbudt:

- Ombygning på eget initiativ eller reparation af apparatet eller dens strømforsyning.
- Brug uden korrekt anvendelse af støvbeholder, filter og låg.
- Anvendelse i rum med skrøbelige genstande eller genstande, som let kan vælte. Klargør rum, så anvendelsen af apparatet ikke kan forvolde nogen skader.
- Brug, opbevaring eller opladning udendørs.
- Placering af genstande oven på apparatet.

Udpakning

1. Udpak apparat og tilbehør.
2. Kontrollér, at du har modtaget alle dele (se billede).

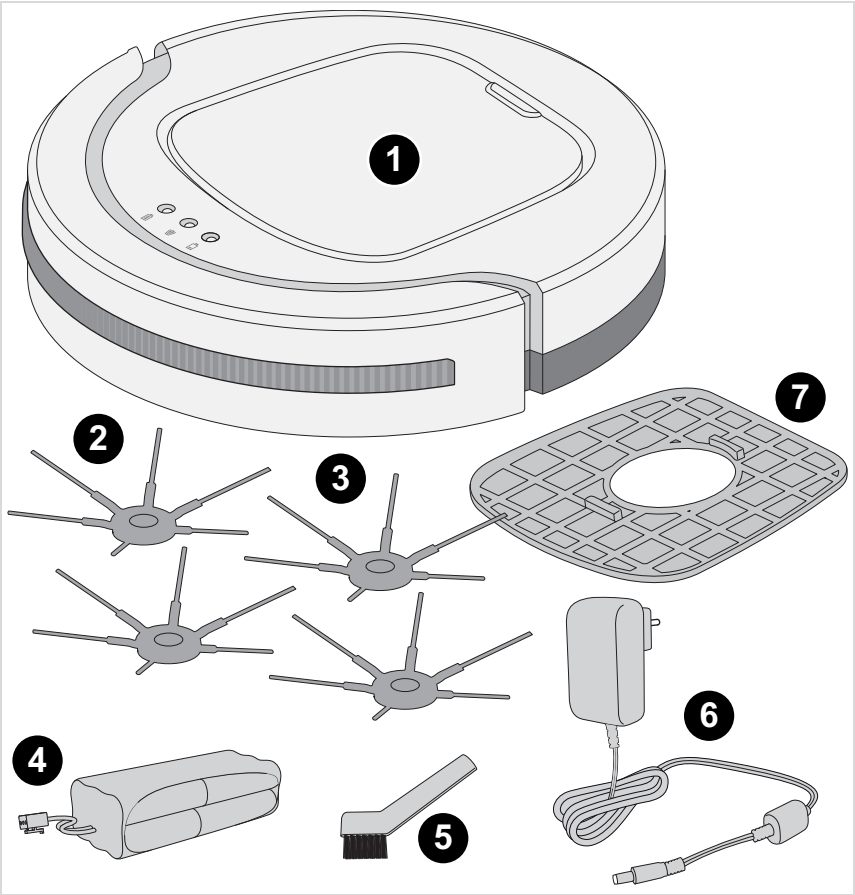

1	Robotstøvsuger CHILL	**5**	Rengøringspensel
2	Rundbørster	**6**	Strømforsyning
3	Ekstra rundbørster	**7**	Reservefilter
4	Akku	–	Ikke vist: Brugsanvisning

Opladning af akku

Bemærk:

Fjern forsigtigt den gennemsigtige beskyttelsesafdækning fra tænd/sluk-knappen før første ibrugtagning. Anvend ikke spidse genstande, som kan beskadige apparatet, hertil.

Det er bedst at oplade akkuen før hver brug, især hvis den ikke har været brugt i længere tid. Dette forlænger akkuens levetid og giver længst mulige rengøringscykler.

1. Kontrollér, at apparatet er slukket.
2. Slut strømforsyningen til apparatet (se billede).

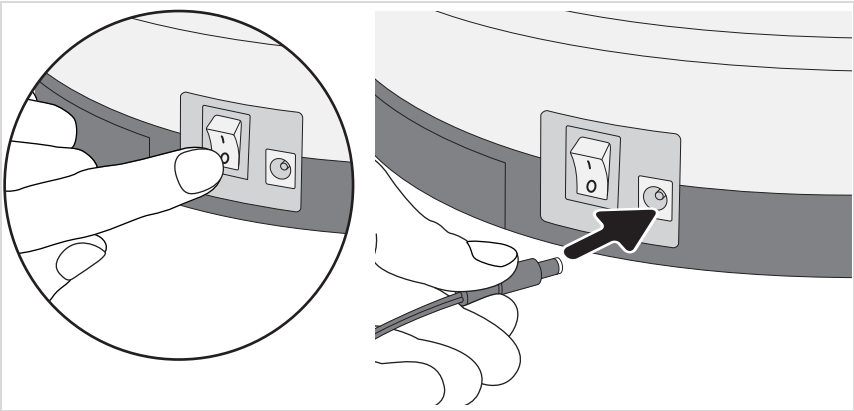

3. Slut strømforsyningen til en stikkontakt (se detaljeudsnit).

– LED'en blinker. Vent ca. 6,5 timer, indtil LED'en lyser konstant.

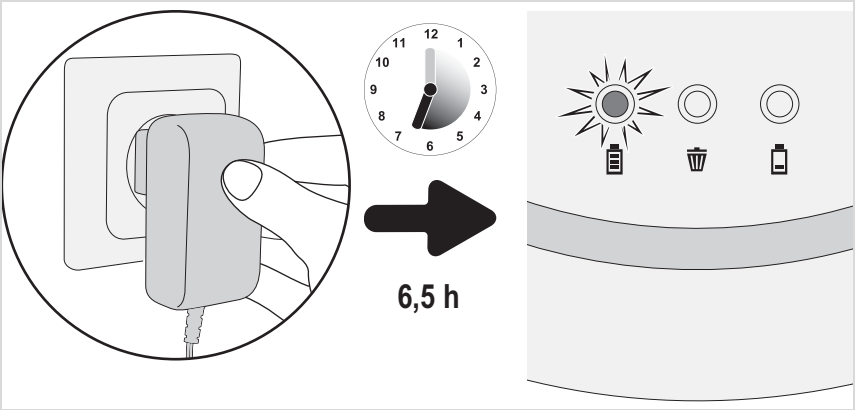

4. Træk strømforsyningen ud af stikkontakten og apparatet.

Gør apparatet klar til brug, ▷*side 146, „Tilpasning af apparatet til underlaget“*.

Tilpasning af apparatet til underlaget

1. Kontrollér, at apparatet er slukket.
2. Sæt børster på eller fjern dem alt efter underlaget:

– Ved rengøring af hårde gulve skal rundbørsterne sættes på (se billede).
– Ved rengøring af kortluvede tæpper skal børsterne fjernes (se billede).

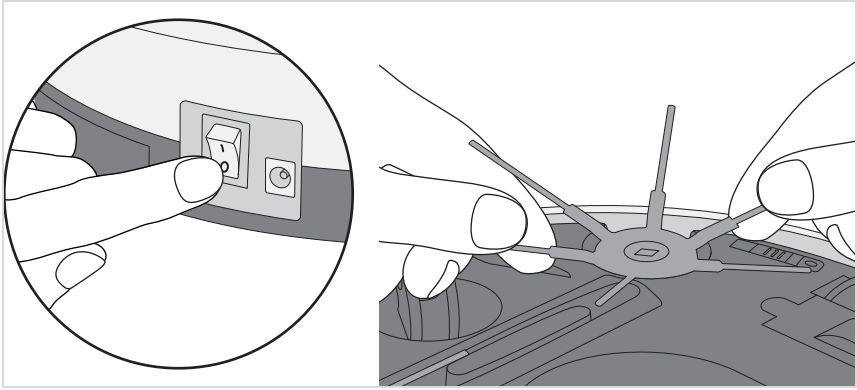

3. Sæt alle 3 faldsensorer i samme position samtidig:

– Ved lyse gulve og flade trin position 0 til 1.
– Ved mørke gulve og højere trin position 2 til 3.

TIP: Hvis faldsensorerne ikke er indstillet korrekt, lyser lysdioden på apparatets overside.

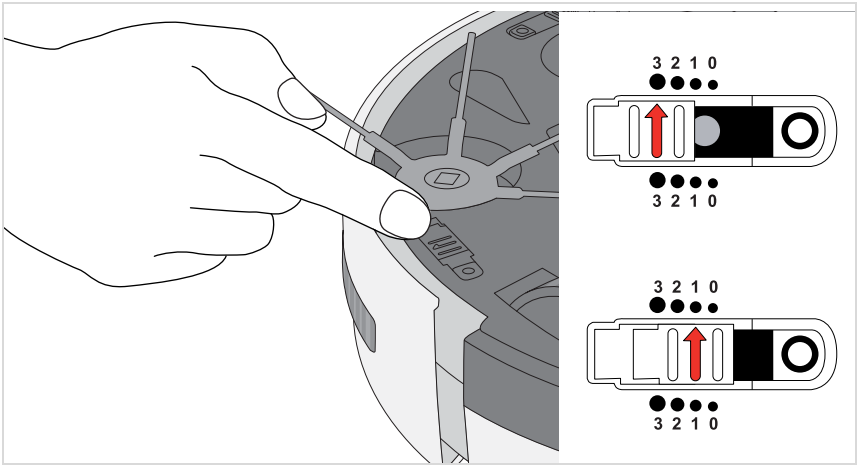

TIP: Hvis robotstøvsugeren konstant kører baglæns på mørke gulve, skal du vælge indstilling „3“.

Klargør rummet på følgende måde:

– Fjern løse genstande, som robotstøvsugeren ville kunne skubbe foran sig.
– Fjern kabler, gardiner og alt, hvad der ville kunne blive viklet ind i børsterne.
– Fjern skrøbelige genstande eller genstande, som let kan vælte.

Tænd apparatet på følgende måde:

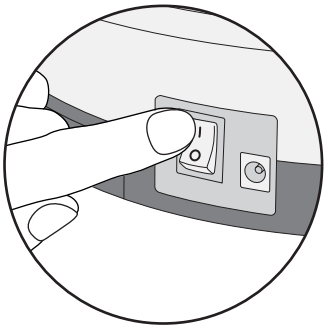

1. Anbring apparatet i midten af det rum, som skal rengøres.
2. Tænd apparatet på tænd/sluk-knappen (position „I“ – se detaljeudsnit).

Apparatet rengør nu rummet efter følgende mønster:

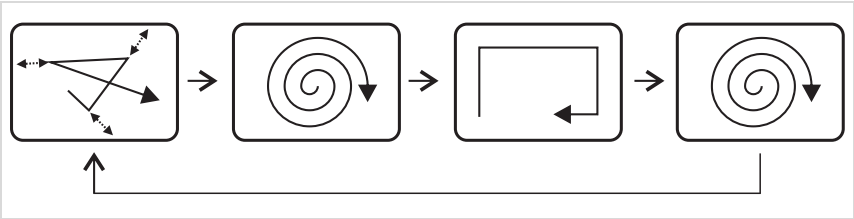

Apparatet rengør nu,

– indtil støvbeholderen er fuld, og LED'en lyser, ▷*side 148, „Tømning af støvbeholder“*.
– eller indtil akkuen skal oplades, og LED'en lyser, ▷*side 145, „Opladning af akku“*.

I begge tilfælde stopper apparatet efter et stykke tid.

Der lyser et bip i minuttet,

– indtil du slukker det på tænd/sluk-knappen (position „0“)
– eller indtil akkuen er helt afladet.

Hvis du ved, at du ikke skal anvende apparatet i længere tid, skal du tage akkuen ud, ▷*side 155, „Afmontering af akku“*.

Tømning af støvbeholder

1. Kontrollér, at apparatet er slukket, og at strømforsyningen ikke er tilsluttet.
2. Fjern dækslet (se billede).

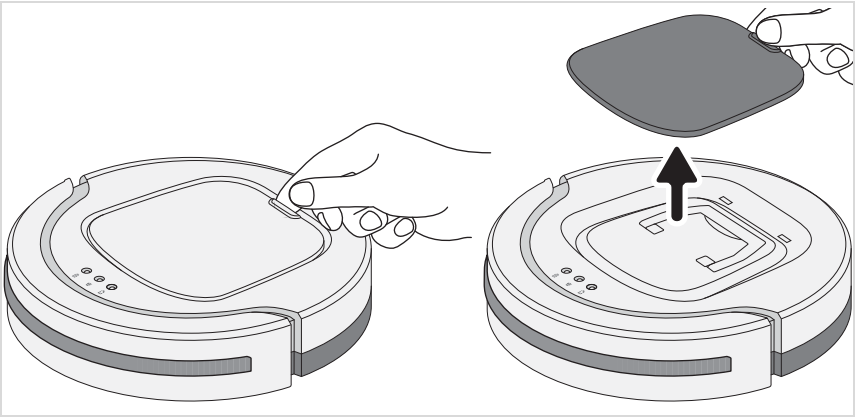

3. Løft støvbeholderen ud af apparatet i grebet (se billedet til venstre).
4. Fjern låget til støvbeholderen (se billedet til højre).

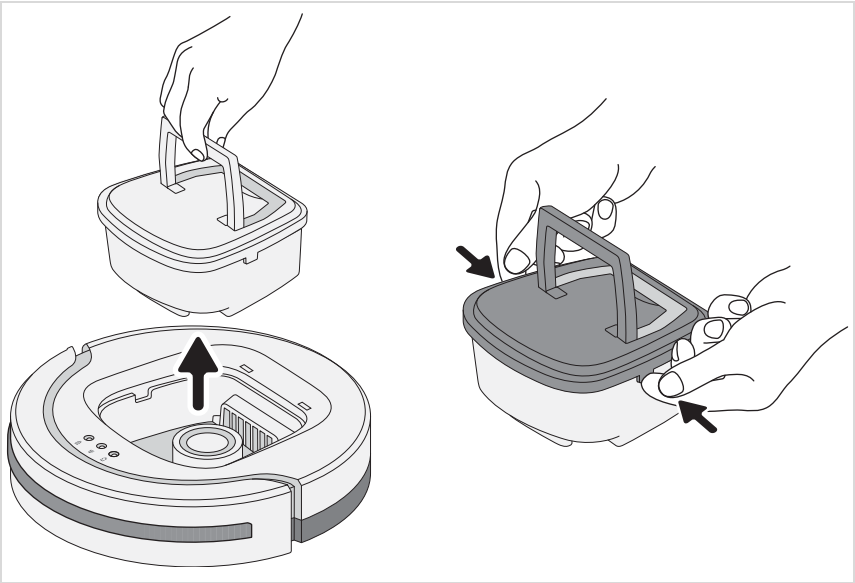

5. Løft filtret op og ud af støvbeholderen (se billedet til venstre).

   TIP: Det anbefales i den forbindelse at anvende en støvsuger.
   Denne opsuger eventuelt snavs med det samme, og rengør ligeledes filtret effektivt.

6. Tøm støvbeholderen, og foretag en tør grovrengøring af denne sammen med filtret (se detalje-udsnit).

Rengør støvbeholder og filter med vand efter behov:

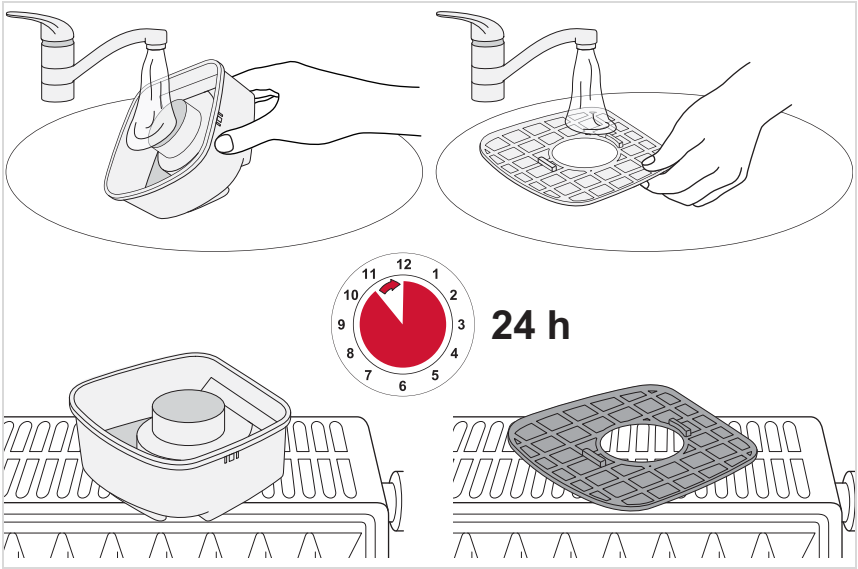

Rengøring af faldsensorer

Ved kraftig tilsmudsning af apparatets underside skal faldsensorerne rengøres.

1. Kontrollér, at apparatet er slukket, og at strømforsyningen ikke er tilsluttet.
2. Vend apparatet om.
3. Tør alle tre faldsensorer af med en ren, trævlefri klud (se illustration).

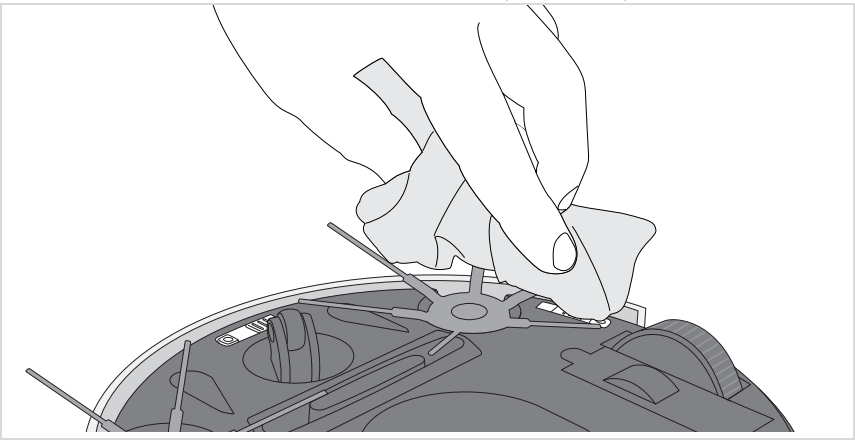

Rengøring af rundbørster

Hvis rundbørsterne ikke drejer længere, skal de rengøres.

1. Kontrollér, at apparatet er slukket, og at strømforsyningen ikke er tilsluttet.
2. Vend apparatet om.
3. Afmontér rundbørsterne.

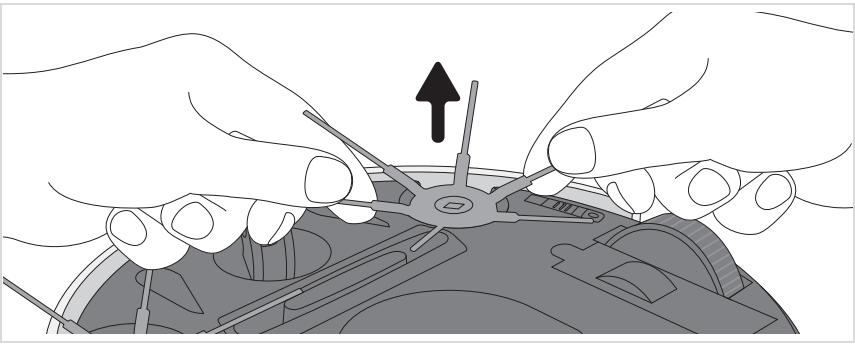

4. Fjern snavs fra rundbørsterne. Anvend om nødvendigt forsigtigt en pincet.

Afhjælpning af problemer

Kontrollér ved hjælp af følgende tabel, om problemet kan afhjælpes:

Problem	Mulig årsag/løsning
Apparatet kan ikke tændes.	Akkuen er helt afladet. Sluk apparatet (position „0“), og oplad akkuen, ▷*side 145, „Opladning af akku“*.
	Apparatet var tændt under opladning (position „I“). Sluk apparatet på tænd/sluk-knappen (position „0“), og tænd det igen (position „I“). Apparat starter.
	Dækslet blev taget af, mens apparatet var tændt. Sluk apparatet på tænd/sluk-knappen (position „0“), og tænd det igen (position „I“). Apparat starter.
	Dækslet sidder ikke korrekt. Sluk apparatet (position „0“), og sæt dækslet på igen.
LED'en „ “ lyser rødt.	Akkuen skal oplades. Sluk apparatet (position „0“), og oplad akkuen, ▷*side 145, „Opladning af akku“*.
	Faldsensorerne er indstillet uens. Stil alle 3 faldsensorer på det samme trin, ▷*side 146, „Tilpasning af apparatet til underlaget“*.
	Faldsensorerne er ikke indstillet korrekt. Tilpas faldsensorerne til underlagets lysstyrke og til trinhøjden, ▷*side 146, „Tilpasning af apparatet til underlaget“*.
	Faldsensorerne er tilsmudsede. Rengør faldsensorerne, ▷*side 150, „Rengøring af faldsensorer“*.
	Apparatet har ikke kontakt med gulvet. Stil apparatet på gulvet. Apparatet begynder med det samme at rengøre.

Problem	Mulig årsag/løsning
LED'en „ 🗑 “ lyser rødt.	Støvbeholderen er overfyldt, eller filtret er tilsmudset. Sluk apparatet (position „0“), og ▷*side 148, „Tømning af støvbeholder“*.
	I sugeindgangen (på undersiden af apparatet) findes der 2 sensorer, der aktiveres, når sugeindgangen er kraftigt tilsmudset. Rengør i dette tilfælde området omkring sugeindgang grundigt for eksempel med en støvsuger.
	Låget (over støvbeholderen, se ▷*side 148, „Tømning af støvbeholder“*) blev slet ikke monteret eller ikke monteret korrekt. Kontrollér, at låget blev sat rigtigt på igen for eksempel efter tømning af støvbeholderen.
	Muligvis er låget let beskadiget, så kontakten mellem låget og apparatet ikke etableres fuldstændigt. Kontakt i dette tilfælde vores kundeservice (▷*side 173, „Kundeservice“*).
Apparatet starter ganske vist, men kører hele tiden baglæns.	Skyderen til regulering af faldsensorernes følsomhed er indstillet til lyse gulve, selv om apparatet anvendes på et mørkt gulv. Tilpas skyderens position for at indstille faldsensorernes følsomhed, ▷*side 146, „Tilpasning af apparatet til underlaget“*.
Apparatet standser af sig selv.	Akkuen skal oplades. Sluk apparatet (position „0“), og oplad akkuen, ▷*side 145, „Opladning af akku“*.
Apparatet er kørt fast.	Hjælp ved at give apparatet et lille skub med hånden.
Apparatet kører ikke i lige baner, når den tændes, selv om der ikke er nogen forhindringer.	Muligvis kan et af hjulene ikke dreje frit på grund af snavs. Fjern eventuel snavs fra hjulene. Anvend om nødvendigt forsigtigt en saks eller en pincet.
En af rundbørsterne roterer ikke længere.	Muligvis kan en af rundbørsterne ikke dreje frit på grund af snavs. Rengør rundbørsterne, ▷*side 150, „Rengøring af rundbørster“*.
Apparatet kan ikke oplades.	Strømforsyningen er ikke isat korrekt. Kontrollér, om strømforsyningens stik eller strømforsyningsadapteren sidder korrekt i deres bøsninger (▷*side 145, „Opladning af akku“*).

Problem	Mulig årsag/løsning
Driftstiden bliver kortere og kortere.	Muligvis kan hjulene ikke dreje frit på grund af snavs. Fjern eventuel snavs fra hjulene. Anvend om nødvendigt forsigtigt en saks eller en pincet.

Hvis problemet ikke kan løses ved hjælp af ovenstående tabel, beder vi dig kontakte vores **Servicehotline** (se kontaktdata i tillægget til denne brugsvejledning).

Sammen med vores uddannede servicemedarbejdere finder vi en løsning på dit problem.

Efterbestilling af reserve- og tilbehørsdele

Kontakt vores kundeservice for reservedele og tilbehør. Kontaktoplysningerne finder du i tillægget til brugsanvisningen eller på vores hjemmeside.

Varenummer	Beskrivelse
6232048	Rundbørstesæt med 4 dele
5248048	Rengøringssæt (filter + rengøringspinsel)

Afmontering af akku

1. Kontrollér, at apparatet er slukket, og at strømforsyningen ikke er tilsluttet.
2. Læg apparatet forsigtigt på oversiden, så undersiden er tilgængelig.
3. Tag dækslet til akku-rummet af.
4. Afbryd akkustikforbindelsen som vist (se detaljeudsnit).

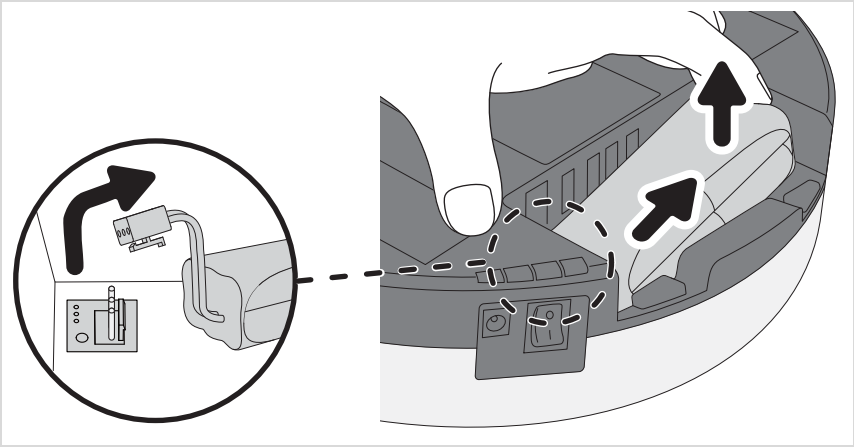

5. Tag akkuen ud af akkurummet (se billede).
6. Skub dækslet til akkurummet på igen, og sørg for at det går både hør- og mærkbart i indgreb.

Akku og apparat skal nu bortskaffes separat,
▷*side 155, „Separat bortskaffelse af apparat og akku“*.

Separat bortskaffelse af apparat og akku

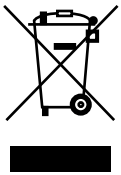

Apparater og akkuer, som er mærket med dette symbol, må ikke bortskaffes sammen med almindeligt husholdningsaffald. Apparater og akkuer indeholder værdifulde råmaterialer, som kan genvindes. Korrekt bortskaffelse beskytter miljøet og dine medmenneskers sundhed. Bortskaf apparatet og den afmonterede akku separat på den kommunale genbrugsstation.

Bästa kund

Vi tackar för ditt förtroende och önskar dig mycket glädje med din kvalitetsprodukt från SEVERIN.

Om den här bruksanvisningen

Den här bruksanvisningen innehåller viktiga tips rörande din säkerhet och apparatens användning. Ignoreras informationen i bruksanvisningen föreligger risk för person- eller sakskador. Förvara bruksanvisningen på en bra plats. Låt bruksanvisningen följa med, om apparaten skulle ges eller säljas till någon annan person.

Läs igenom hela bruksanvisningen, innan apparaten används första gången.

Innehållsförteckning

Tack så mycket 156
Säkerhetsanvisningar 157
Uppackning 161
Uppladdning av batteriet 162
Anpassning av apparaten till underlaget ... 163
Rengöring av rum 164
Tömning av dammbehållaren 165
Rengöring av apparaten 167
Åtgärdande av problem 168
Tillbehör 171
Skrotning 172

Säkerhet för vissa persongrupper

– Apparaten kan användas av barn från 8 års ålder och av personer med reducerad fysisk, sensorisk eller mental förmåga eller brist på erfarenhet och/eller kunskap, om de hålls under uppsikt eller undervisas om en säker användning samt att de har förstått de faror som utgår från den.
– Barn får inte leka med apparaten. De får inte heller stå eller sitta på den. Barn får inte rengöra eller underhålla apparaten utan uppsikt.
– Håll barn under 8 år borta från apparaten och strömkabeln.
– Förvara och sophantera förpackningsmaterialet utom räckhåll för barn. Annars finns det risk för kvävning.

Säker anslutning av apparaten

Apparaten används med elektrisk ström, varför det alltid finns en risk att få en elektrisk stöt. Tänk på följande:

– Anslut nätdelen enbart till ett eluttag som motsvarar uppgifterna på typskylten på nätdelen.
– Kontrollera inför användningen att apparaten och nätdelen inte är skadade. Använd aldrig en defekt apparat eller en som har en defekt nätdel.
– Försök aldrig själv att reparera apparaten eller dess nätdel. För att undvika faror får endast vår kundtjänst utföra reparationer på apparaten och nätdelen. Lämna därför in en defekt apparat eller nätdel till en fackhandlare eller kundtjänsten på SEVERIN för reparation.

– Doppa aldrig ner apparaten eller nätdelen i vatten eller i någon annan vätska. Håll apparaten och nätdelen borta från regn och väta. Använd aldrig apparaten utomhus eller i utrymmen med hög luftfuktighet.
– Ta aldrig i nätdelen med våta händer. Håll alltid i nätdelen, när du ska dra ut den ur eluttaget.
– Se till att nätdelskabeln varken är vikt, fastklämd eller överkörd och att den inte kommer i kontakt med värmekällor, fukt eller vassa kanter. Se till att man inte kan snubbla över nätdelskabeln.
– Stäng av apparaten och se till att nätdelen inte är ansluten i eluttaget inför rengöring och underhåll, liksom innan du byter tillbehör.

Säkerhet vid hantering av uppladdningsbara batterier

Det finns risk för personskador och explosion vid felaktig hantering av uppladdningsbara batterier.

– Kontakta en fackhandlare eller kundtjänsten på SEVERIN, om det blir nödvändigt att byta batteriet. Byt aldrig det uppladdningsbara batteriet själv. Byt aldrig batteriet till en annan typ av batteri, oavsett om det är uppladdningsbart eller inte.
– Säkerställ inför uttagning av batteriet att nätdelen har dragits ut ur eluttaget.
– Ta aldrig isär batterier. Utsätt dem heller inte för höga temperaturer genom att exempelvis kasta dem i en eld.
– Utsätt inte batterier för direkt solljus.
  - Vid förvaring upp till 3 månader måste temperaturen ligga mellan: -20 — +45 °C.
  - Vid förvaring över 1 år måste temperaturen ligga mellan: -20 — +20 °C.

– Kortslut aldrig uppladdningsbara batterier, det vill säga rör aldrig båda polerna samtidigt, särskilt inte med elektriskt ledande föremål. Förvara uppladdningsbara batterier så att de inte kan kortslutas av andra batterier under förvaringstiden.
– Använd bara den medföljande nätdelen vid uppladdning av batteriet. Ladda aldrig batteriet med en annan nätdel. Använd därför enbart den medföljande nätdelen för uppladdning av batteriet i den här apparaten.
– Ta ut batteriet enligt beskrivningen, när det har gjort sitt. Lämna sedan batteriet omgående till en återvinningsstation i närheten och utför därmed en miljöriktig handling. Kasta aldrig batterier i hushållssoporna!
– Det kan tränga ut vätska ur batteriet vid felaktig hantering. Använd inte det uppladdningsbara batteriet, om det är skadat eller om det tränger ut vätska.
  - Undvik kontakt med vätskan, om det skulle ha kommit ut någon.
  - Spola omedelbart av vätskan med mycket vatten, om du skulle ha rört vid den. Uppsök en läkare vid efterföljande symtom (oavsett typen av symtom).

Avsedd användning

Apparaten får användas endast i hushållet. Apparaten får användas endast för rengöring av normalsmutsiga hårda golv. De bästa rengöringsresultaten uppnås i små eller slutna rum.

Är rundborstarna inte monterade, kan apparaten användas även på mjuka mattor med kort lugg.

All annan användning räknas som felaktig användning.

För att förebygga personskador, bränder och sakskador får apparaten inte användas för dammsugning av:

– Människor, djur och växter. Håll alltid sugöppningen borta från kroppsdelar, hår och kläder.
– Glödande, brinnande eller glimmande partiklar (såsom aska, kol, träkol, cigaretter, tändstickor).
– Explosiva eller lättantändliga ämnen eller toner.
– Vatten och andra vätskor, exempelvis fuktiga mattrengöringsmedel.
– Vassa föremål såsom glassplitter, spikar eller byggavfall.

Dessutom är följande förbjudet:

– Att själv bygga om eller reparera apparaten eller dess nätdel.
– Att använda apparaten utan korrekt isatt dammbehållare, filter och lock.
– Att använda apparaten i rum, där det finns ömtåliga föremål eller sådana som lätt kan välta. Förbered rummen så att användningen av apparaten inte kan förorsaka några skador.
– Att använda, förvara eller ladda batteriet i apparaten utomhus.
– Att ställa föremål på apparaten.

Uppackning

1. Packa upp apparaten och tillbehöret.
2. Kontrollera att leveransen är fullständig (se bilden).

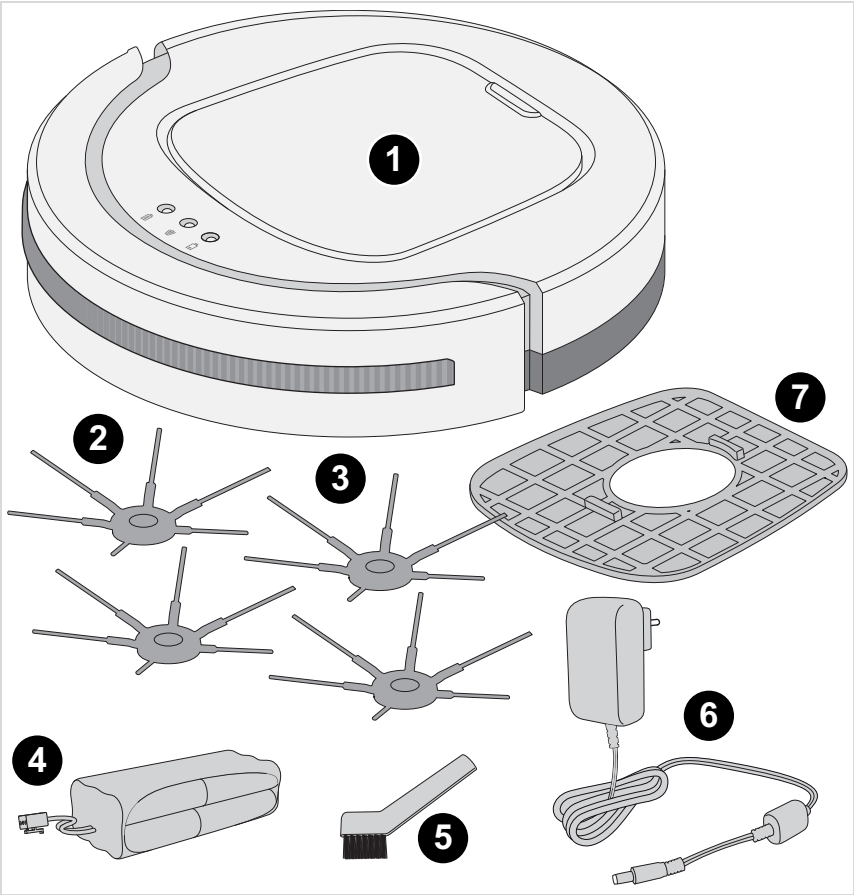

1 Sugrobot CHILL

2 Rundborstar

3 Reservrundborstar

4 Uppladdningsbart batteri

5 Rengöringspensel

6 Nätdel

7 Reservfilter

– Inte på bilden: Bruksanvisning

Uppladdning av batteriet

Anvisning:

Avlägsna försiktigt den genomskinliga skyddskåpan från strömbrytaren före den första användningen. Använd inga spetsiga föremål som kan skada apparaten för att göra detta.

Ladda helst upp batteriet före varje användningstillfälle, särskilt om apparaten inte har använts under en lång tid. Det ökar såväl batteriets livslängd som antalet rengöringscykler.

1. Säkerställ att apparaten är avstängd.
2. Anslut nätdelen till apparaten (se bilden).

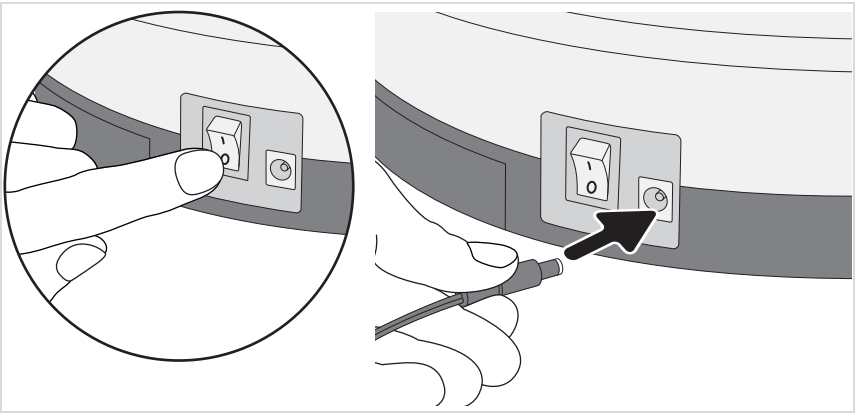

3. Anslut nätdelen till eluttaget (se detalj).

– Lysdioden blinkar. Vänta ca 6,5 timmar tills lysdioden lyser med fast sken.

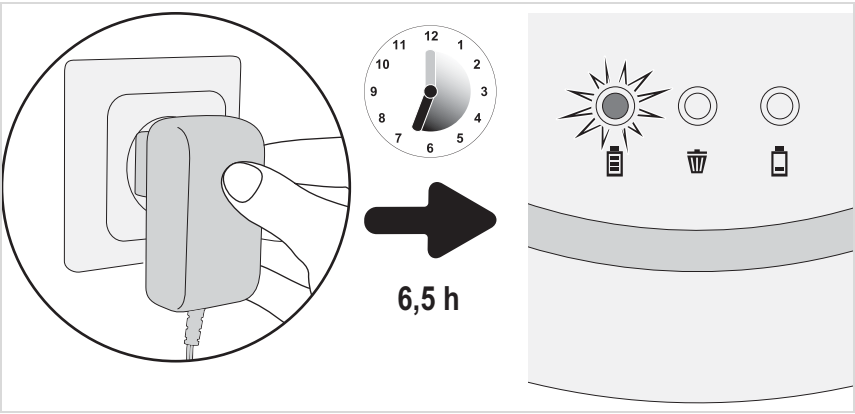

4. Dra ut nätdelen ur eluttaget och apparaten.

För att förbereda apparaten inför användning, ▷*sida 163, ”Anpassning av apparaten till underlaget”*.

Anpassning av apparaten till underlaget

1. Säkerställ att apparaten är avstängd.
2. Sätt fast eller ta bort borstarna utifrån underlaget:

– Sätt fast rundborstarna, om hårda golv ska rengöras (se bilden).
– Ta bort borstarna, om mjuka mattor med kort lugg ska rengöras (se bilden).

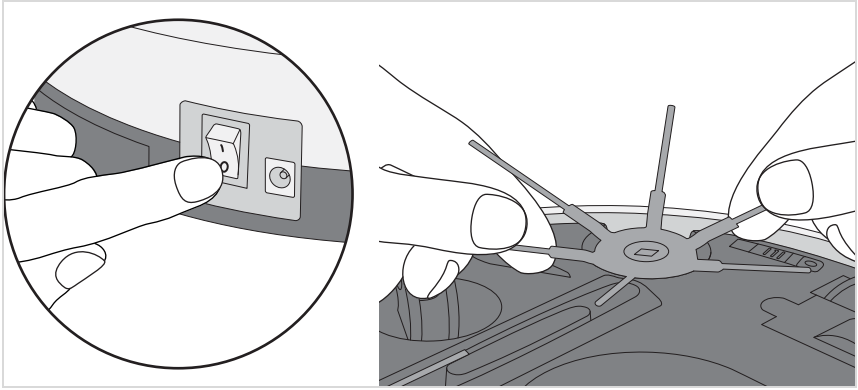

3. Sätt alla 3 sensorerna i samma läge samtidigt:

– Läge 0 till 1 för ljusa golv och låga nivåskillnader
– Läge 2 till 3 för mörka golv och lite högre nivåskillnader

TIPS: Om fallsensorerna inte är korrekt inställda lyser lysdioden ▭ på apparatens ovansida.

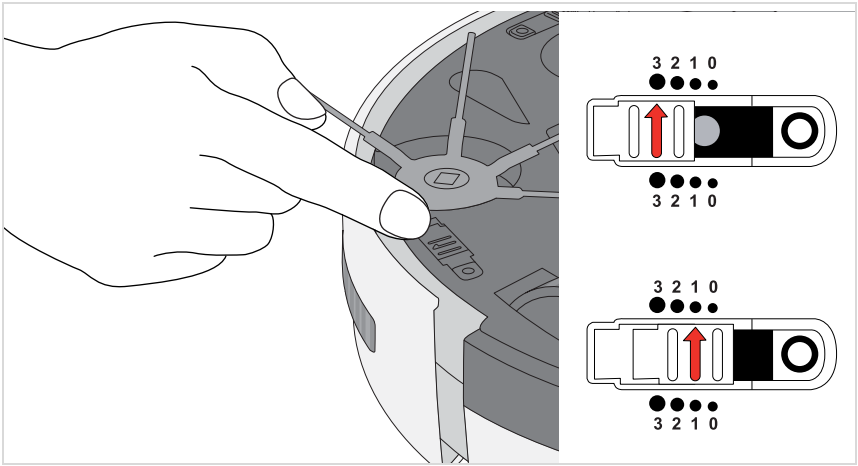

TIPS: Ställ in läge ”3”, om apparaten kör bakåt hela tiden på mörka golv.

Förbered rummet på följande sätt:

– Ta bort lösa föremål som apparaten skulle kunna skjuta framför sig.
– Ta bort kablar, långa gardiner och allt annat som skulle kunna fastna i borstarna.
– Ta bort ömtåliga föremål och sådana som lätt kan välta.

Slå på apparaten på följande sätt:

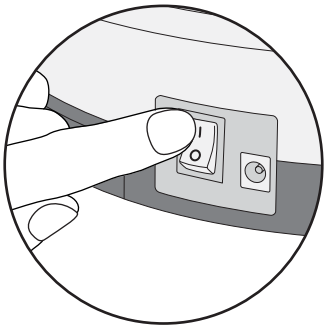

1. Ställ apparaten mitt i det rum som ska rengöras.
2. Slå på apparaten med hjälp av strömbrytaren (läge ”I” - se detaljbilden).

Nu rengör apparaten rummet enligt följande mönster:

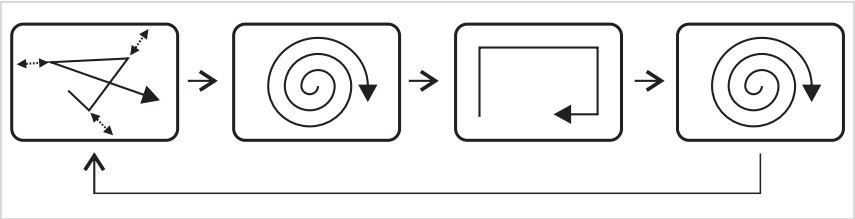

Apparaten rengör

– ända tills att dammbehållaren är full och lysdioden lyser med fast sken, ▷*sida 165, ”Tömning av dammbehållaren”*.
– eller tills att batteriet behöver laddas och lysdioden lyser med fast sken, ▷*sida 162, ”Uppladdning av batteriet”*.

I båda fallen stannar apparaten efter en stund.

Den avger då en ljudsignal varje minut,

– tills att du stänger av den med hjälp av strömbrytaren (läge ”0”),
– eller tills att batteriet är helt tomt.

Har du för avsikt att inte använda apparaten under en lång tid,
ska du ta ut batteriet, ▷*sida 172, ”Uttagning av batteriet”*.

Tömning av dammbehållaren

1. Säkerställ att apparaten är avstängd och att nätdelen inte sitter i eluttaget.
2. Ta bort locket (se bilden).

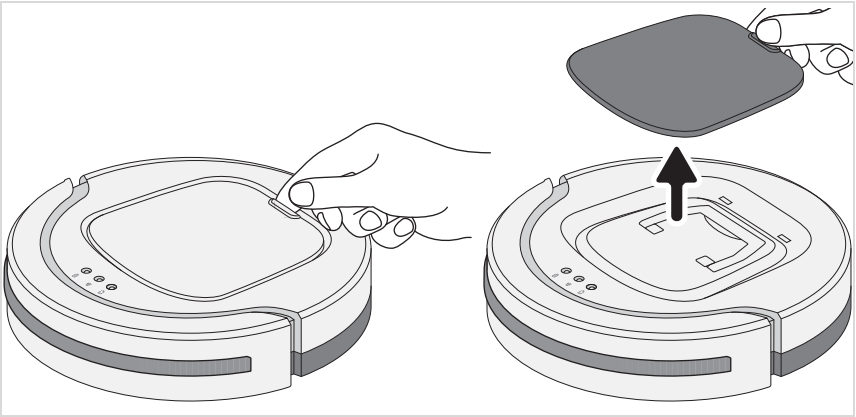

3. Lyft upp dammbehållaren ur apparaten i handtaget (se bilden till vänster).
4. Ta bort locket på dammbehållaren (se bilden till höger).

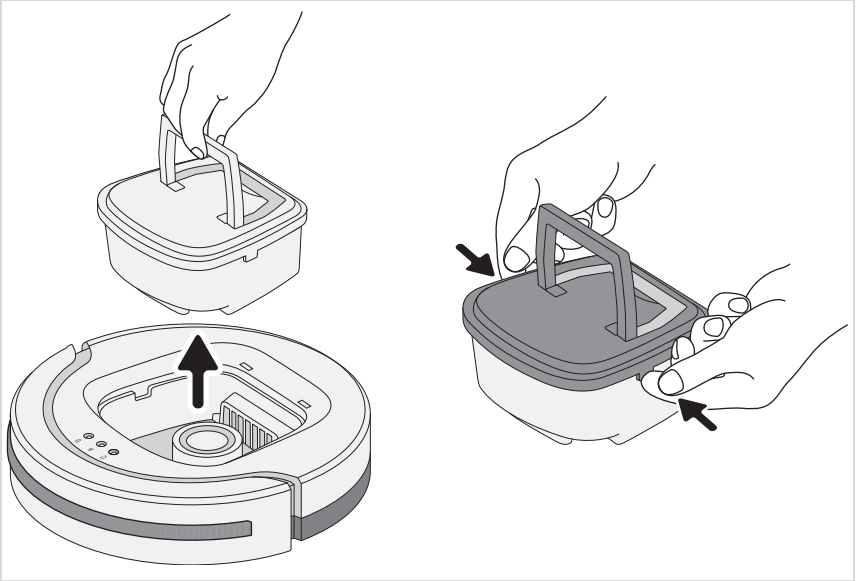

5. Ta bort filtret ur dammbehållaren uppåt (se bilden till vänster).

   TIPS: Vi rekommenderar att använda en dammsugare.
   Den suger upp eventuellt utkommande smuts direkt och rengör även filtret effektivt.

6. Töm dammbehållaren och rengör den grovt, torrt, tillsammans med filtret (se detaljer).

Rengör dammbehållaren och filtret vått vid behov:

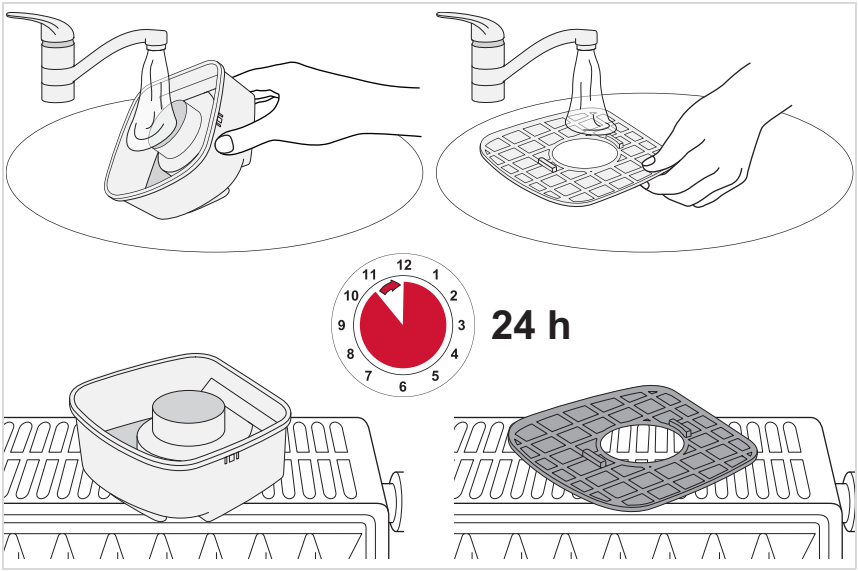

Rengöring av fallsensorer

Om apparaten är mycket smutsig på undersidan måste fallsensorerna rengöras.

1. Säkerställ att apparaten är avstängd och att nätdelen inte sitter i eluttaget.
2. Vänd på apparaten.
3. Torka av alla tre fallsensorer med en ren, luddfri trasa (se bild).

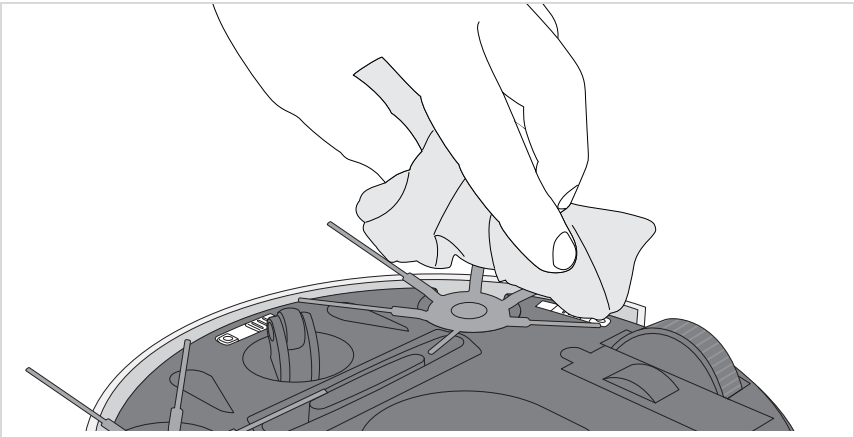

Rengöring av rundborstar

När rundborstarna inte roterar korrekt måste de rengöras.

1. Säkerställ att apparaten är avstängd och att nätdelen inte sitter i eluttaget.
2. Vänd på apparaten.
3. Demontera rundborstarna.

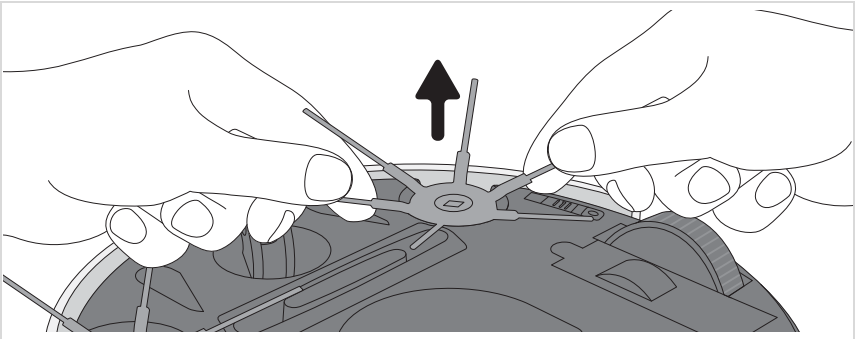

4. Ta bort smutsen från rundborstarna. Använd en pincett försiktigt vid behov.

Åtgärdande av problem

Kontrollera utifrån tabellen nedan om problemet kan lösas:

Problem	Möjlig orsak/lösning
Det går inte att slå på apparaten.	Batteriet är helt tomt. Stäng av apparaten (läge ”0”) och ladda batteriet, ▷*sida 162, ”Uppladdning av batteriet”*.
	Kontrollera om apparaten var påslagen vid laddningen (läge ”I”). Stäng av apparaten med hjälp av strömbrytaren (läge ”0”) och slå sedan på den igen (läge ”I”). Då startar apparaten.
	Locket togs bort, medan apparaten var påslagen. Stäng av apparaten med hjälp av strömbrytaren (läge ”0”) och slå sedan på den igen (läge ”I”). Då startar apparaten.
	Locket sitter inte korrekt. Stäng av apparaten (läge ”0”) och sätt på locket igen.
Lysdioden ” ” lyser röd.	Batteriet måste laddas. Stäng av apparaten (läge ”0”) och ladda batteriet, ▷*sida 162, ”Uppladdning av batteriet”*.
	Fallsensorerna är ojämnt inställda. Ställ in alla 3 fallsensorer på samma nivå, ▷*sida 163, ”Anpassning av apparaten till underlaget”*.
	Fallsensorerna är felaktigt inställda. Anpassa fallsensorerna till golvets ljusstyrka och nivåhöjden, ▷*sida 163, ”Anpassning av apparaten till underlaget”*.
	Fallsensorerna är smutsiga. Rengör fallsensorerna, ▷*sida 167, ”Rengöring av fallsensorer”*.
	Apparaten har inte kontakt med golvet. Ställ apparaten på golvet. Den börjar nu att rengöra på en gång.

Problem	Möjlig orsak/lösning
Lysdioden " 🗑 " lyser röd.	Dammbehållaren är överfull eller filtret är smutsigt. Stäng av apparaten (läge "0") och ▷*sida 165, "Tömning av dammbehållaren"*.
	I suginloppet (på undersidan av apparaten) finns det 2 sensorer som löser ut, om suginloppet är väldigt smutsigt. Rengör i så fall området runt suginloppet noga med exempelvis en dammsugare.
	Locket (ovanför dammbehållaren, se ▷*sida 165, "Tömning av dammbehållaren"*) har monterats felaktigt eller inte alls. Säkerställ att locket sätts tillbaka korrekt igen, exempelvis när dammbehållaren har tömts.
	Eventuellt är locket lätt skadat, så att kontakten mellan locket och apparaten inte blir fullständig. Kontakta i så fall vår kundtjänst (▷*sida 173, "Kundtjänstcentraler"*).
Apparaten startar, men den kör bakåt hela tiden.	Skjutreglaget för inställning av fallsensorernas känslighet står på ett läge för ljust golv, medan apparaten står på ett mörkt golv. Anpassa skjutreglagets läge för inställning av fallsensorernas känslighet, ▷*sida 163, "Anpassning av apparaten till underlaget"*.
Apparaten stannar.	Batteriet måste laddas. Stäng av apparaten (läge "0") och ladda batteriet, ▷*sida 162, "Uppladdning av batteriet"*.
Apparaten har kört fast.	Ge apparaten en liten knuff.
Apparaten kör inte raka linjer direkt efter påslagningen, trots fria ytor.	Eventuellt hindras ett av hjulen från att rotera fritt på grund av smuts. Befria hjulet från smuts. Använd en sax eller en pincett försiktigt vid behov.
En av rundborstarna roterar inte.	Eventuellt hindras rundborsten från att rotera fritt på grund av smuts. Rengör rundborsten, ▷*sida 167, "Rengöring av rundborstar"*.
Det går inte att ladda apparaten.	Nätdelen är inte korrekt isatt. Kontrollera att stickkontakten eller nätdelsadaptern sitter korrekt i respektive uttag (▷*sida 162, "Uppladdning av batteriet"*).
Drifttiden blir allt kortare.	Eventuellt hindras hjulen från att rotera fritt på grund av smuts. Befria hjulet från smuts. Använd en sax eller en pincett försiktigt vid behov.

Kan du inte lösa problemet med hjälp av tabellen ovan, är du välkommen att ringa till vår **Servicehotline** (se kontaktdata i bilagan till den här bruksanvisningen).

Vi hittar säkert en lösning tillsammans med våra utbildade servicemedarbetare.

Beställning av reservdelar och tillbehör

För reservdelar och tillbehör, kontakta kundtjänst. Kontaktuppgifterna hittar du i bilagan i den här bruksanvisningen eller på vår webbplats.

Artikelnummer	Beskrivning
6232048	Sats med 4 rundborstar
5248048	Rengöringssats (filter + rengöringspensel)

Uttagning av batteriet

1. Säkerställ att apparaten är avstängd och att nätdelen inte sitter i eluttaget.
2. Lägg apparaten försiktigt upp-och-ned, så att undersidan är åtkomlig.
3. Dra bort locket till batterifacket.
4. Dra ut stickkontakten för batteriet (se detaljbilden).

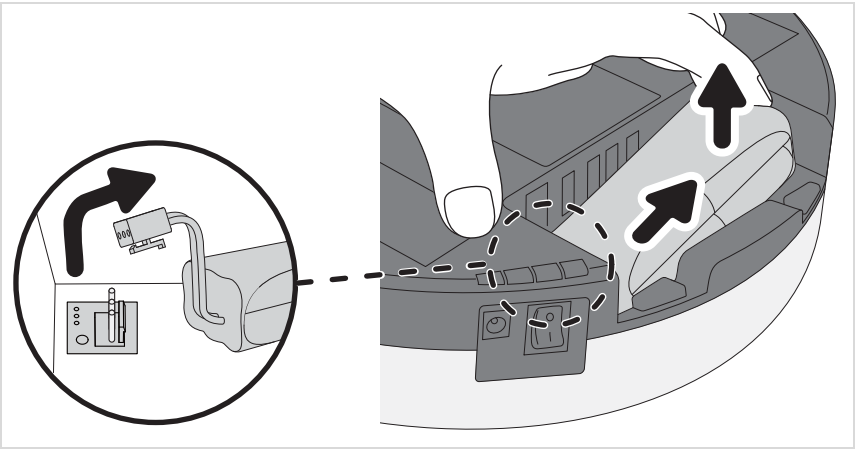

5. Ta ut batteriet ur batterifacket (se bilden).
6. Skjut med kraft på locket till batterifacket igen, tills att det hakar i hör- och kännbart.

Nu måste batteriet och apparaten källsorteras var för sig,
▷*sida 172, ”Avfallshantera batteriet och apparaten separat”*.

Avfallshantera batteriet och apparaten separat

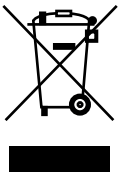

Apparater och batterier som har försetts med den här symbolen måste sopsorteras separerade från hushållssopor! Sådana apparater och batterier innehåller värdefulla ämnen som kan återanvändas. En korrekt utförd sopsortering skyddar miljön och dina medmänniskors hälsa. Lämna apparaten och det uttagna batteriet separat för skrotning på en återvinningsstation.

Kundendienstzentralen

Service Centres

Centrales service-après-vente

Oficinas centrales del servicio

Centros de serviço

Centrale del servizio clienti

Service-centrales

Servisni centri

Centra péče o zákazníky

Ügyfélszolgálati központok

Centrá starostlivosti o zákazníkov

Centralne servisne službe

Keskushuollot

Servisné stredisko

Centrala obstugi klientów

Szerviz

Centrale serviciu pentru clienți

Kundeservice

Kundtjänstcentraler

Deutschland

SEVERIN Service

Röhre 27

59846 Sundern

Telefon (02933) 982-460

Telefax (02933) 982-480

E-Mail: service@severin.de

Austria

Silva-Schneider Handelsgesellschaft GmbH

Gewerbeparkstr. 7

5081 Anif / Salzburg

Tel.: +43 (0) 62 46 73 58 1

Fax:. +43 (0) 62 46 / 72 70 2

E-Mail: office@silva-schneider.at

Belgique/Belgie

BVBA Dancal Elektro

Kalkhoevestraat 1

B-8790 Waregem

Tel.: +32 56 71 54 51

Fax: +32 56 70 04 49

Bosnia i Herzegovina

Malisic export-import d.o.o

Biletic polje

88260 Citluk

Tel.: +387 36 650 601

Fax: +387 36 651 062

Bulgaria

Pirita Ltd

1 Angel Kanchev, 5th floor

1000 Sofia, Bulgaria

Tel.: +359 2 973 11 31, 973 55 33

Fax: +359 2 944 96 49

E-Mail: vihra.koleva@pirita.bg

Czech Republic

BVZ Commerce s.r.o.

Parkerova 618

CZ 25067 Klecany

Tel.: +420 233 55 94 74

Fax: +420 233 55 81 59

Danmark

F&H of Scandinavia A/S

Gl. Skivevej 70

DK-8800 Viborg

Tel.: +45 8928 1300

Fax: +45 8928 1301

E-Mail: info@fh-as.dk

Espana

Severin Electrodomésticos España S.L.

CC. ‘Las Higueras’

Plaza Miguel de Cervantes s/n

45217 UGENA

Tel.: 925 51 34 05

Fax: 925 54 19 40

E-Mail: severin@severin.es

Web: http://www.severin.es

Estonia

Renerki Kaubanduse OÜ

Tammsaare tee 134B

Tallinn, Estonia

Tel.: +372 6 512 222

E-Mail: klienditeenindus@renerk.ee

Finland

AV-Komponentti Oy

Sinimäentie 8B (4th floor)

02630 Espoo

Tel.: +358 9 867 8020

Fax: +358 9 867 80250

Web: www.avkomponentti.fi

France

SEVERIN France Sarl

Service-Après-Vente

4, rue Denis Papin

67400 Illkirch-Graffenstaden

Tél.: 03 88 47 62 08

Fax: 03 88 47 62 09

E-Mail: sav@severin.fr

Web: http://www.severin.fr

Greece

BERSON / C. Sarafidis Bros S.A.

Thessaloniki

Agias Anastasias & Laertou str.

57001 Pylaia

Tel.: 2310-954020

Athens

47, Agamemnonos str.

17675 Kallithea

Tel.: 210-9478773

Italia

Assistenza Severin Italia

Numero verde 800224155

Mail: assistenza@severinitalia.it

Latvia

SIA GTCL BALTIC

Piedrujas iela 7

LV - Riga 1073

Tel.: +371 29119989

Fax: +371 67297769

Luxembourg

Ser-Tec

Rue du Chateau d´Eau

3364 Leudelange

Tel.: +352 37 94 94 402

Fax: +352 37 94 94 400

Macedonia

Agrotehna

St. Prvomajska BB

1000-Skopje

MACEDONIA

E-Mail: servis@agrotehna.com.mk

Tel.: +389 2 / 24 45 009 or - 019

Fax : +389 2 24 63 270

Magyarország

Dora-Land Kft.

2161 Csomád Szent István utca 13.

Tel.: (+36)70-884-9477

E-Mail: sales@doraland.hu

Malta

Crosscraft Co Ltd

Valletta Road

Paola. PLA1511

Malta

Tel: +356 21805805

+356 79498432

E-Mail: clyde@crosscraft.com.mt

Nederland

Severin Nederland B.V.

Witteweg 60

1431 GZ Aalsmeer

Tel.: +31 297-347054

E-Mail: info@severinnl.com

Norway

F&H of Scandinavia A/S

Trollåsveien 34

1414 Trollåsen

Tel.: +47 9244 8641

Fax: +47 6689 2070

E-Mail: info@fh-as.no

Polska

Severin Polska Sp.z o.o.

E-Mail: reklamacje@severin.pl

Portugal

Auferma Comercio Internacional SA

Aguda Parque

Lago de Arcozelo No. 76, Armazem H3

P-4410 455 Arcozelo

Tel.: +351 22 616 7300

Fax: +351 22 616 7325

Serbia

Refot B

Pčinjska 17,

11 000 Beograd, Srbija

Tel.: +381 11 744-7038

E-mail: www.refot.com

Slovenia

SEVTIS d.o.o.

Smartinska 130

1000 Ljubljana

Tel.: +386 1 542 1927

Fax: +386 1 542 1926

Slowak Republic

BVZ Commerce s.r.o.

Parkerova 618

CZ 25067 Klecany

Tel.: +420 233 55 94 74

Fax: +420 233 55 81 59

Sverige

Rakspecialisten HS

Möllevångsgatan 34

214 20 Malmö

Tel.: +46 40 12 07 70

Fax: +46 40 6 11 03 35

E-Mail: info@rakspecialisten.se

Switzerland

SPC Electronics AG

Mövenstrasse 12

CH -9015 St. Gallen

Tel.: +41 71 227 99 99

E-Mail: info@spcag.ch

SEVERIN

SEVERIN Elektrogeräte GmbH

Röhre 27

D-59846 Sundern

Tel +49 2933 982 - 0

Fax +49 2933 982 - 333

service@severin.de

Technische Änderungen vorbehalten. / Model specifications are subject to change.
Seve-61829 - GBA - 04.01.2023

www.severin.com